３４２４　１００Ａ　フレーム　Ｆｒａｍｅ

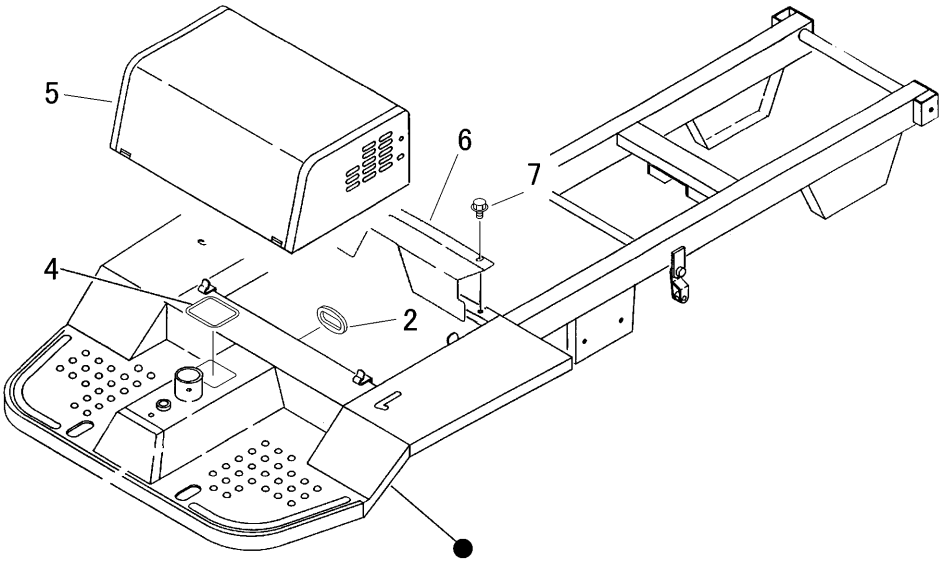

見出 NO.	部品番号 PART NO.	部品名称	PART NAME	個数 Q'ty	型　寸 DESCRIPTION	互換性 R/P	適用号機 FROM ～ UP TO SERIAL NO.	備　考 REMARKS
2	3611 1171 000	ﾎｺﾞｺﾞﾑ	GROMMET	1	P-2			
4	3420 1081 000	ﾄﾘﾑ	TRIM	1				
5	3425 1201 001	ｴﾝｼﾞﾝｶﾊﾞｰ	COVER	1				
6	3425 1212 000	ｱﾝｾﾞﾝｶﾊﾞｰ	COVER	1				
7	K110 0108 016	Fﾎﾞﾙﾄ	BOLT	2	M8×16			