３４３０　１００Ａ　フレーム　ＦＲＡＭＥ

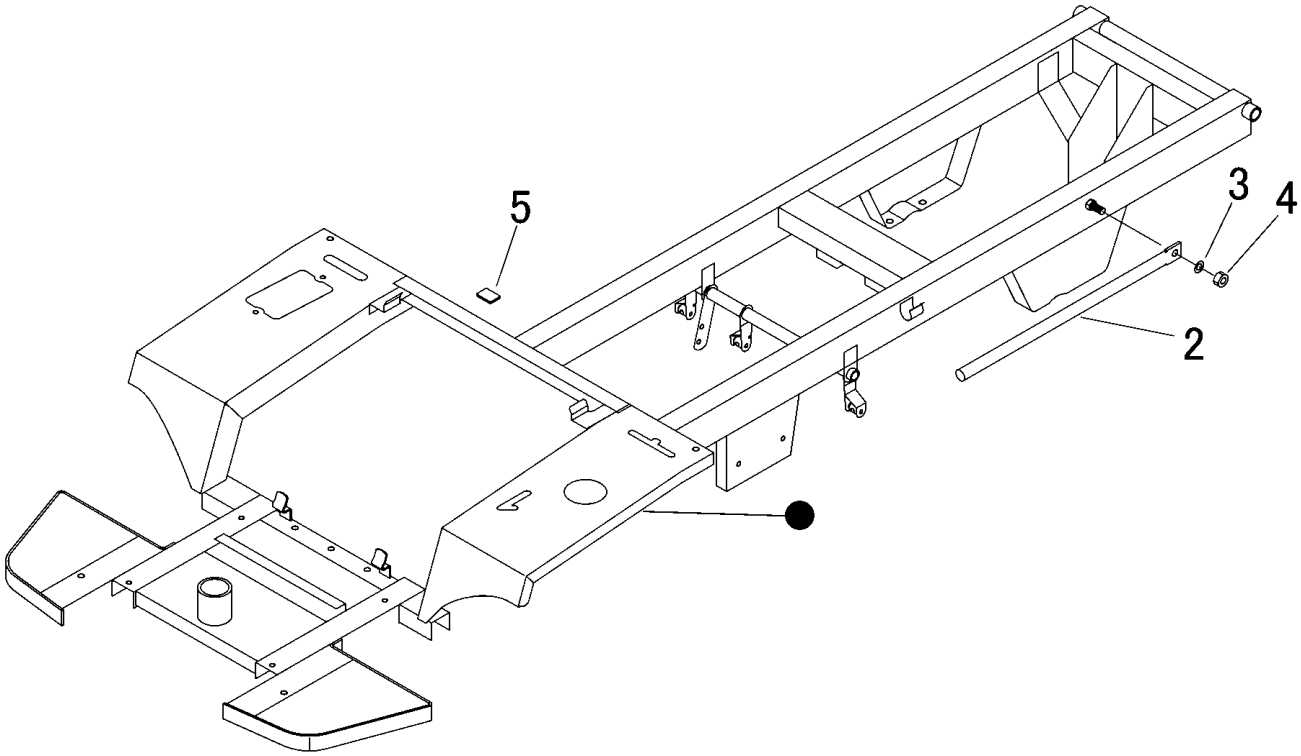

見出 NO.	部品番号 PART NO.	部品名称	PART NAME	個数 Q'ty	型　寸 DESCRIPTION	互換性 R/P	適用号機 FROM ～ UP TO SERIAL NO.	備　考 REMARKS
2	3408 1045 000	ﾗｯｶﾎﾞｳｼﾎﾞｳ	BAR	1				
3	0350 0151 222	PW	WASHER	1	12×22×2.3			
4	A351 0112 002	Uﾅｯﾄ	NUT	1	M12			
5	5321 1259 500	ｺﾞﾑｲﾀ	RUBBER	2				