FIG 3　デンソウ　ELECTRIC EQUIPMENT

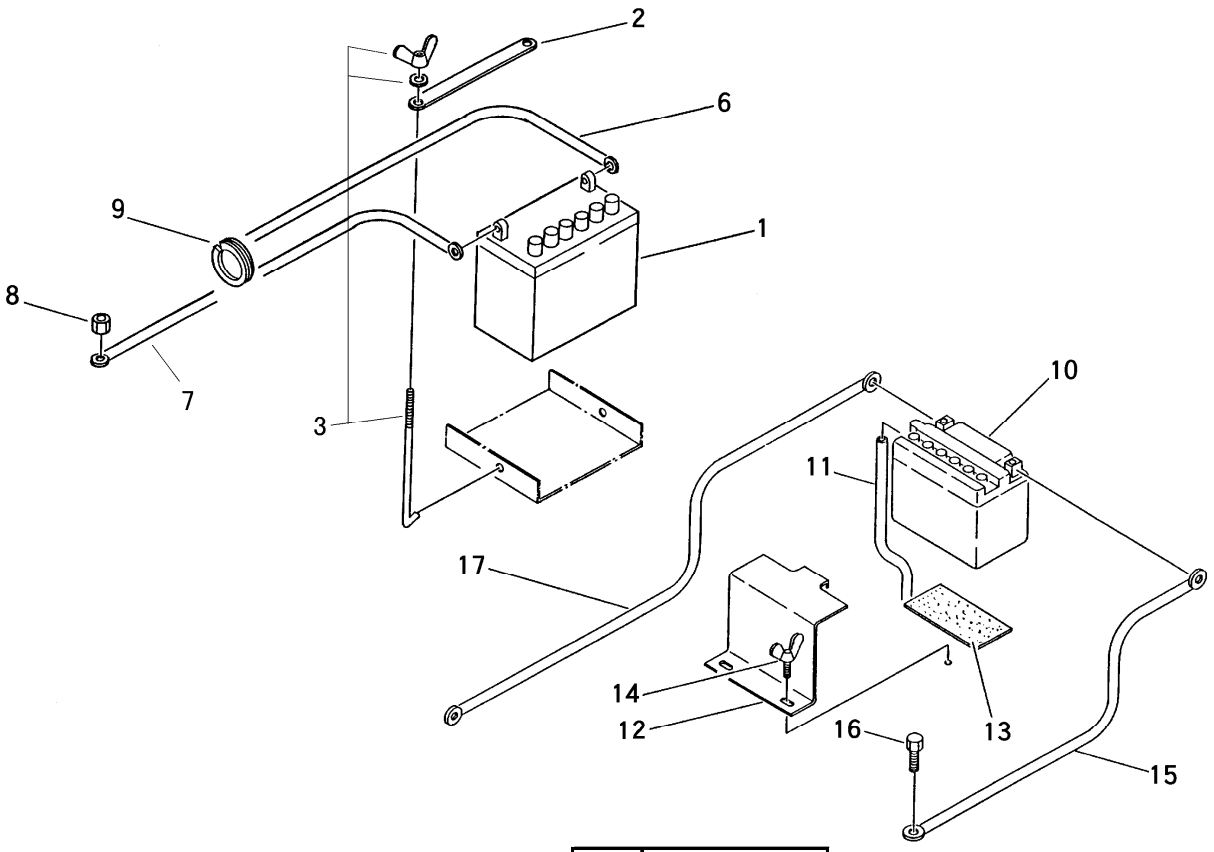

A	BFC601
B	BFC601LD

見出	部品番号	部品名称		個数 Q'ty		型　寸	適用号機	備　考
NO.	PART NO.		PART NAME	A	B	DESCRIPTION	FROM ～ UP TO SERIAL NO.	REMARKS
1	3407 0501 000	バッテリー	BATTERY	1		28A19R		
2	3519 0307 000	プレート	PLATE	1				
3	3705 9903 000	ﾄﾘﾂｹﾎﾞﾙﾄｾｯﾄ	BOLT set	2		φ6×170		
6	0980 7151 203	プラスコード	WIRE	1		l=1200		
7	3638 0202 000	リードセン	WIRE	1		l=1200		
8	A301 0108 001	ナット	NUT	1		M8		
9	3632 1128 000	ゴム	RUBBER	1				
10	3524 0301 000	バッテリー	BATTERY		1	BX4A-3B(FB4L-B)		
11	3524 0301 100	ブリーザーパイプ	PIPE		1			
12	3524 0302 001	プレート	PLATE		1			
13	3524 0303 000	ゴム	RUBBER		1			
14	A140 0600 616	チョウボルト	BOLT		2	M6×16		
15	3415 0055 000	リードセン	WIRE		2	l=350		
16	3522 0238 100	タップタイト	BOLT		1	M8×25		
17	0980 7151 003	プラスコード	WIRE		1	l=1000		