FIG 15 ドアロック LOCK

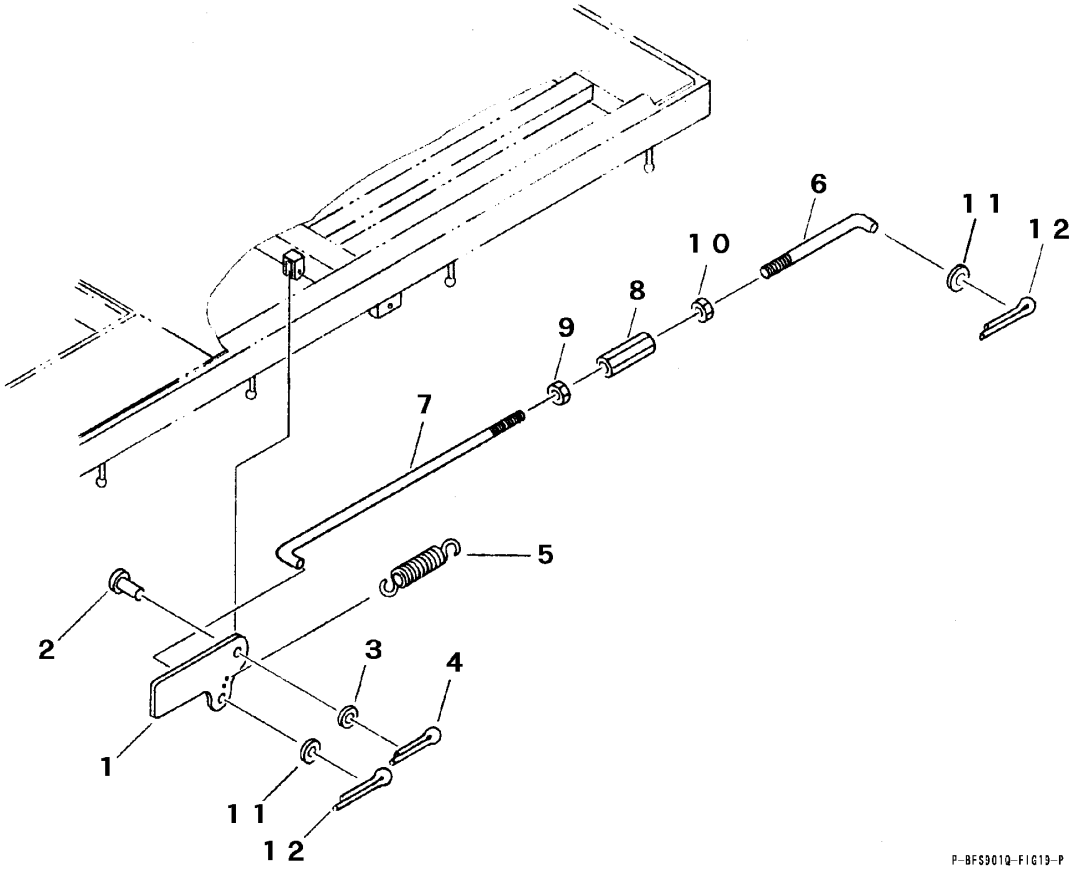

見出 NO.	部品番号 PART NO.	部品名称	PART NAME	個数 Q'ty	型寸 DESCRIPTION	適用号機 FROM ～ UP TO SERIAL NO.	備考 REMARKS
1	3408 5201 000	ドアロックカナグ	LOCK	1			
2	0562 0108 025	ヒラアタマピン	PIN clevis	1	φ8×25		
3	0350 0140 818	PW	WASHER	1	8×18×1.6		
4	0520 0125 016	ワリピン	PIN split	1	2.5×16		
5	3205 2005 000	スプリング	SPRING	1	#38		
6	3611 4071 000	ロッド	ROD	1	L-032		
7	3705 2102 000	Lロッド	ROD	1	L-035		
8	4101 3211 000	ターンバックル	BUCKLE	1	M8×50		
9	A301 0108 003	ナット	NUT	1	M8 3種		
10	A301 2108 003	ナット	NUT	1	M8L3種		
11	0350 0140 818	PW	WASHER	2	8×18×1.6		
12	0520 0125 016	ワリピン	PIN split	2	2.5×16		

NO. 6,7,8,9,10 は、組立順序が表示と異なる場合があります。