FIG 2　デンソウ（セルツキエンジン）
ELECTRIC EQUIPMENT（ELECTRIC STARTER）

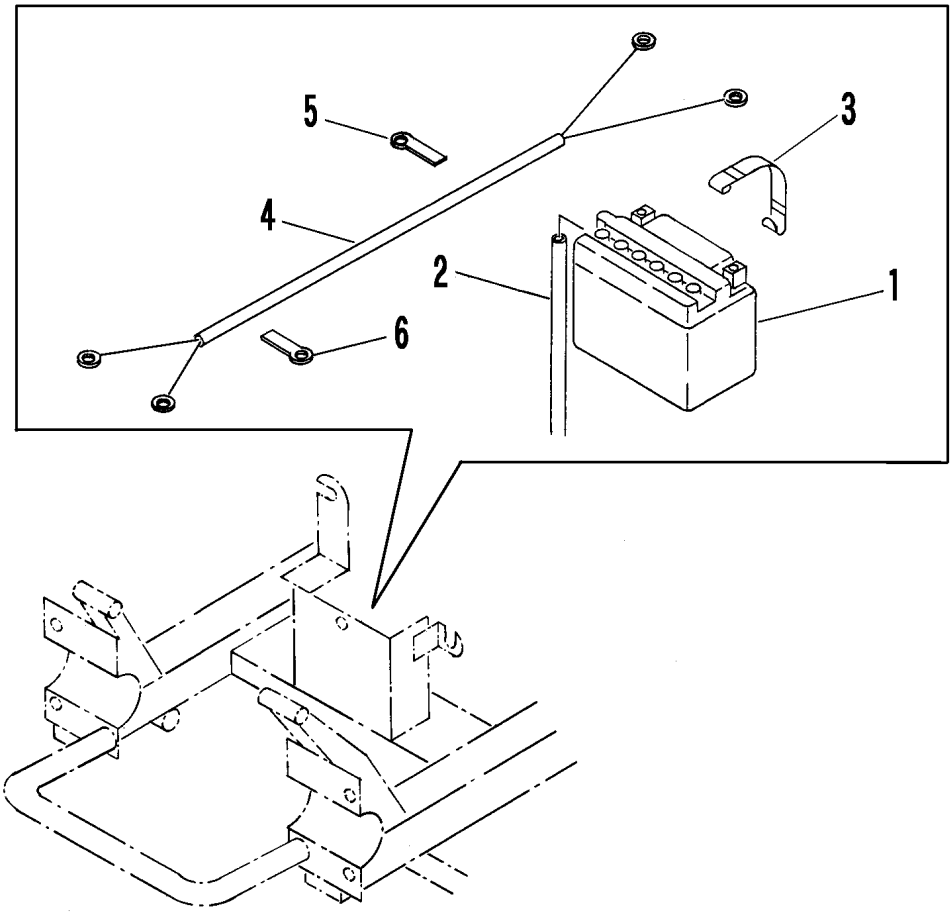

見出 NO.	部品番号 PART NO.	部品名称	PART NAME	個数 Q'ty	型寸 DESCRIPTION	適用号機 FROM ～ UP TO SERIAL NO.	備考 REMARKS
1	3524 0301 000	バッテリー	BATTERY	1	BX4A-3B(FB4L-B)		
2	3524 0301 100	ブリーザーパイプ	PIPE	1			
3	3535 0203 000	バンド	BAND	1			
4	3535 0206 000	ハーネス	HARNESS	1			
5	0050 2108 083	クランプ	CLAMP	2			
6	0050 2108 063	クランプ	CLAMP	1			