３５４４ ０００　エンジン （国内仕様）
ENGINE （DOMESTIC SPECS）

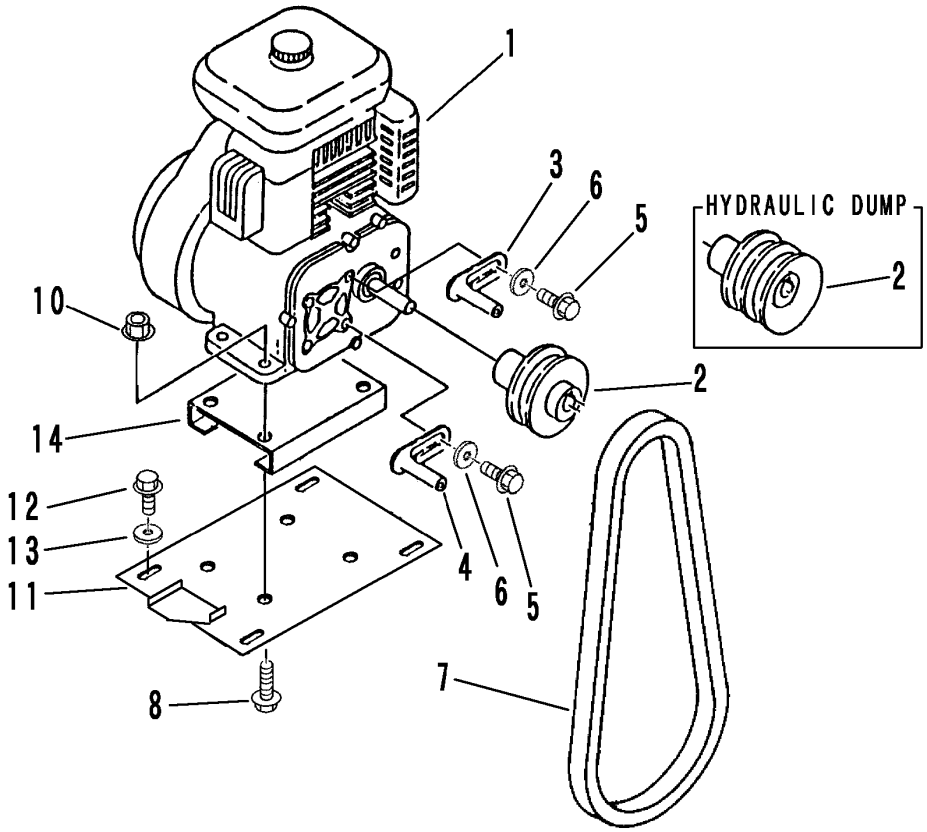

A	クボタ･手動	KUBOTA･MANUAL DUMP
B	ミツビシ･手動	MITSUBISHI･MANUAL DUMP
C	クボタ･油圧	KUBOTA･HYDRAULIC DUMP
D	ミツビシ･油圧	MITSUBISHI･HYDRAULIC DUMP

見出	部品番号	部品名称		個数 Q'ty				型　寸	適 用 号 機	備　考
NO.	PART NO.		PART NAME	A	B	C	D	DESCRIPTION	FROM ～ UP TO SERIAL NO.	REMARKS
1	3524 0001 100	ｴﾝｼﾞﾝ	ENGINE	1		1		GH130-GCL-Y2-CHI		
1	3533 0003 000	ｴﾝｼﾞﾝ	ENGINE		1		1	GM132LN-206	NO.7591844～	
1	3544 0003 000	ｴﾝｼﾞﾝ	ENGINE		1		1	GM132LN-205	NO.7590558～NO.7591843	
1	3524 0003 100	ｴﾝｼﾞﾝ	ENGINE		1		1	GM131LN-205	～NO.7590557	
2	3544 0005 000	ﾌﾟｰﾘ	PULLEY	1	1					
2	3544 0055 000	ﾌﾟｰﾘ	PULLEY			1	1			
3	3610 0101 000	ﾍﾞﾙﾄｽﾄｯﾊﾟ	STOPPER	1	1	1	1			
4	3629 0103 000	ﾍﾞﾙﾄｽﾄｯﾊﾟ	STOPPER	1	1	1	1			
5	K110 0108 016	Fﾎﾞﾙﾄ	BOLT	2	2	2	2	M8×16		
6	0350 0140 822	PW	WASHER,PLAIN	2	2	2	2	8×22×1.6	～NO.7591757	
7	0852 1300 031	Vﾍﾞﾙﾄ	V-BELT	1	1	1	1	SB31		
8	K814 0108 060	Fﾎﾞﾙﾄ	BOLT		4		4	M8×60		
8	K814 0108 040	Fﾎﾞﾙﾄ	BOLT	4		4		M8×40		
10	F301 0108 000	Fﾅｯﾄ	NUT	4	4	4	4	M8		
11	3544 0009 000	ｴﾝｼﾞﾝﾍﾞｰｽ	BASE	1	1	1	1			
12	K110 0108 016	Fﾎﾞﾙﾄ	BOLT	4	4	4	4	M8×16		
13	0350 0140 822	PW	WASHER,PLAIN	4	4	4	4	8×22×1.6		
14	3524 0007 000	ｴﾝｼﾞﾝﾍﾞｰｽ	BASE	1	1	1	1			