３５５０　６００Ｂ　マーク（箱型三方開国内仕様）
MARK　(FLAT　BED　OPNING　3　WAYS　for　DOMESTIC)

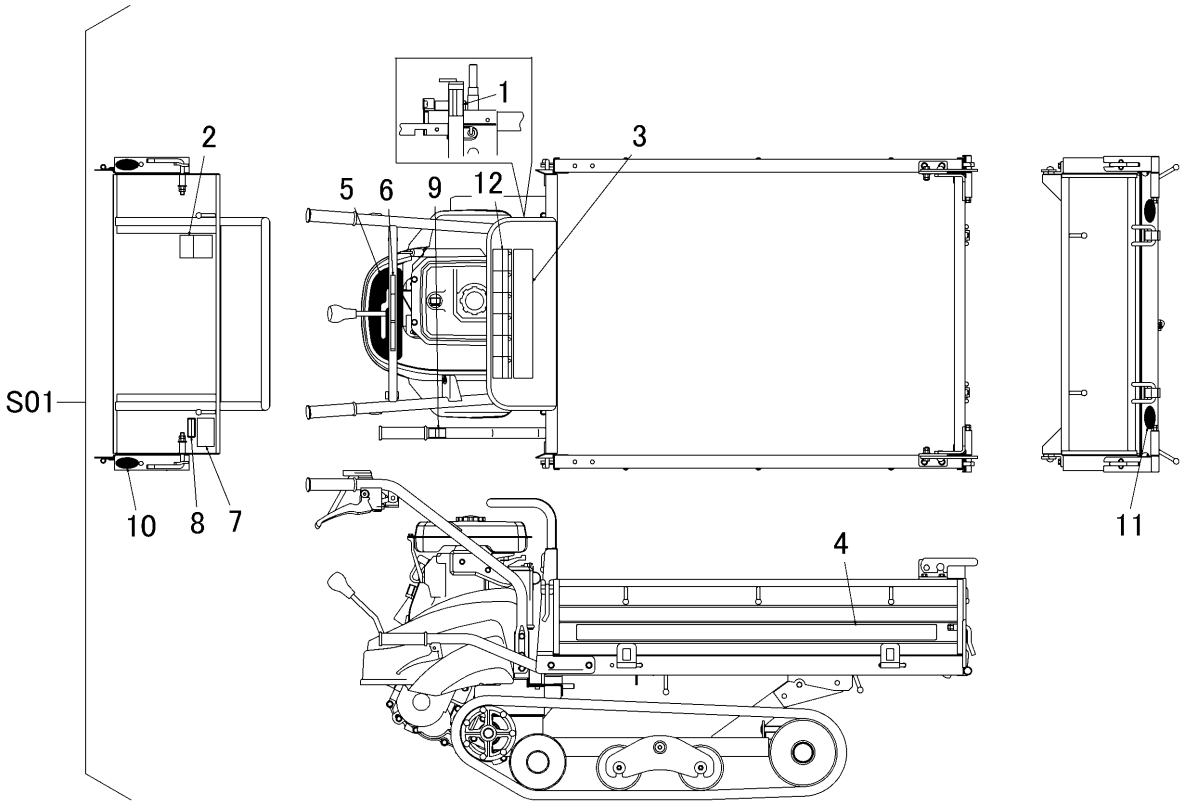

見出	部品番号	部品名称		個数	型　寸	適 用 号 機	備　考
NO.	PART NO.		PART NAME	Q'ty	DESCRIPTION	FROM ～ UP TO SERIAL NO.	REMARKS
S01	3550 600B 000	ﾏｰｸｾｯﾄ	EQUIPMENT	1			供給不可部品を除く
1	3550 6001 000	ｾｲｿﾞｳﾊﾞﾝｺﾞｳ	MARK	1			部品供給不可
2	3550 6002 000	ｹﾝｻｺﾞｳｶｸｼｮ	MARK	1			部品供給不可
3	3544 6004 100	ﾏｰｸ	MARK	1			
4	3550 6005 000	ﾏｰｸ	MARK	2			
5	3550 6007 000	ﾏｰｸ	MARK	1			
6	3513 5007 000	ｿｳｺｳｸﾗｯﾁ	MARK	1			
7	3515 5012 000	ｵｲﾙﾃﾝｹﾝ	MARK	1			
8	3544 6013 000	ﾍﾞﾙﾄｻｲｽﾞ	MARK	1			
9	3513 5008 000	ﾆﾀﾞｲﾛｯｸｶｲｼﾞｮ	MARK	1			
10	3531 5017 000	ﾊﾝｼｬｷｮｳ	MARK	2	赤		
11	3531 5018 000	ﾊﾝｼｬｷｮｳ	MARK	2	黄		
12	3544 6022 000	ﾏｰｸ	MARK	1			