３５５２　３２０Ａ　ブレーキ　クミタテ　（国内仕様）
BRAKE　EQUIPMENT　（DOMESTIC　specs）

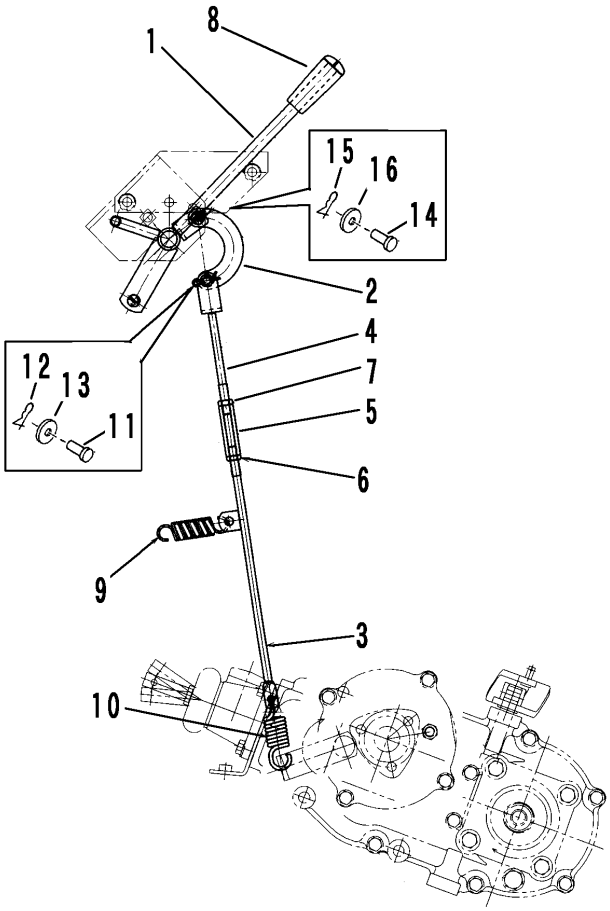

見出	部品番号	部品名称		個数	型　寸	適 用 号 機	備　考
NO.	PART NO.		PART NAME	Q'ty	DESCRIPTION	FROM ～ UP TO SERIAL NO.	REMARKS
1	3552 3201 000	ﾚﾊﾞｰ	LEVER	1			
2	3611 3209 000	ﾚﾊﾞｰｱｰﾑ	ARM	1			
3	3552 3221 000	ﾎﾞﾙﾄ	BOLT	1			
4	3642 3014 000	ﾛｯﾄﾞ	ROD	1	L=133 M8L		
5	3208 3410 000	ﾀｰﾝﾊﾞｯｸﾙ	BUCKLE	1	M8×50		
6	A301 0108 003	ﾅｯﾄ	NUT	1	M8 3種		
7	A301 2108 003	ﾅｯﾄ	NUT	1	M8L3種		
8	0691 0012 251	ｸﾞﾘｯﾌﾟ	GRIP	1	φ12 赤		
9	3617 3227 000	ｽﾌﾟﾘﾝｸﾞ	SPRING	1	#30		
10	3405 3101 000	ｽﾌﾟﾘﾝｸﾞ	SPRING	1	#118		
11	0562 0108 025	ﾋﾗｱﾀﾏﾋﾟﾝ	PIN,CLEVIS	1	φ8×25		
12	0523 0108 000	ｽﾅｯﾌﾟﾋﾟﾝ	PIN,SNAP	1	φ8用		
13	0350 0140 818	PW	WASHER,PLAIN	1	8×18×1.6		
14	0562 0106 018	ﾋﾗｱﾀﾏﾋﾟﾝ	PIN,CLEVIS	1	φ6×18		
15	0523 0106 000	ｽﾅｯﾌﾟﾋﾟﾝ	PIN,SNAP	1	φ6用		
16	0350 0130 613	PW	WASHER,PLAIN	1	6×13×1.0		