3553　010A　エンジンコントロールクミタテ　ENGINE CONTOROL EQUIPMENT

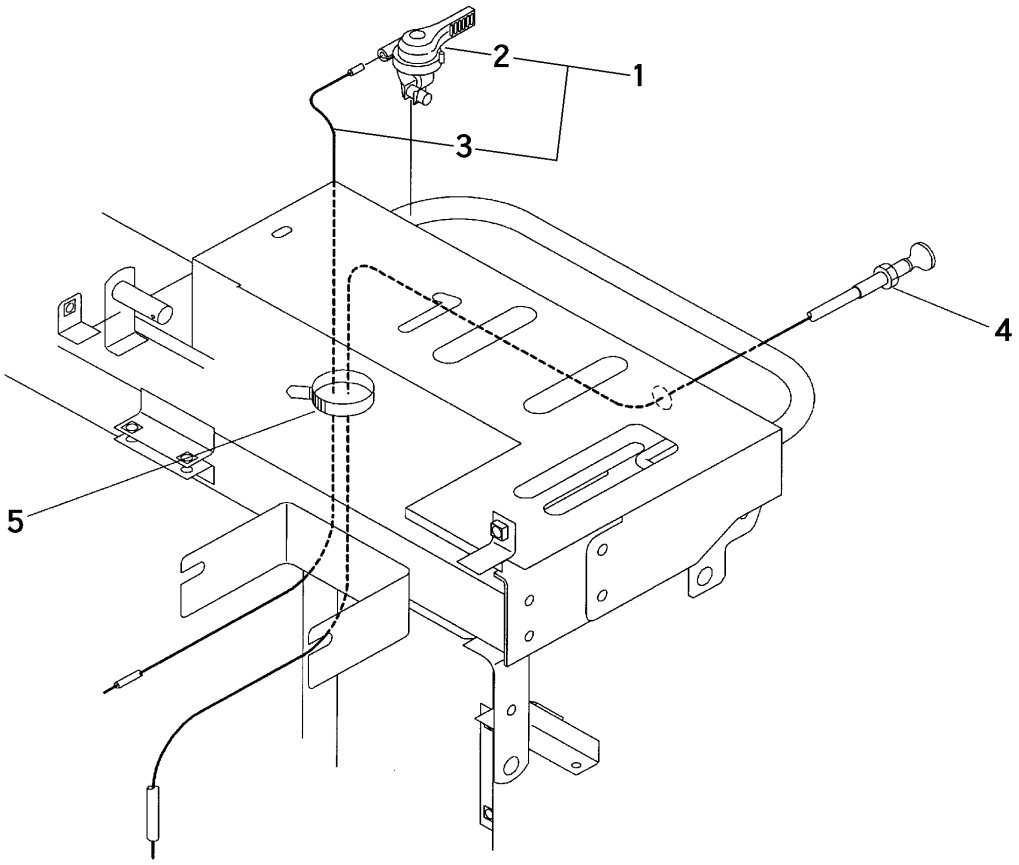

見出 NO.	部品番号 PART NO.	部品名称	PART NAME	個数 Q'ty	型　寸 DESCRIPTION	適用号機 FROM ～ UP TO SERIAL NO.	備　考 REMARKS
1	3533 0105 000	ｽﾛｯﾄﾙﾚﾊﾞｰAssy	LEVER ASSY	1			
2	3533 0102 000	ｽﾛｯﾄﾙﾚﾊﾞｰ	LEVER	1			
3	3533 0107 000	ｽﾛｯﾄﾙﾜｲﾔｰ	WIRE	1			
4	3205 0109 000	ﾁｮｰｸﾜｲﾔｰ	WIRE	1	WG053023-02		
5	3513 3131 000	ﾌﾟﾗｽﾁｯｸﾊﾞﾝﾄﾞ	CLAMP	1			