3558　120A　フェンダー　クミタテ　FENDER　EQIPMENT

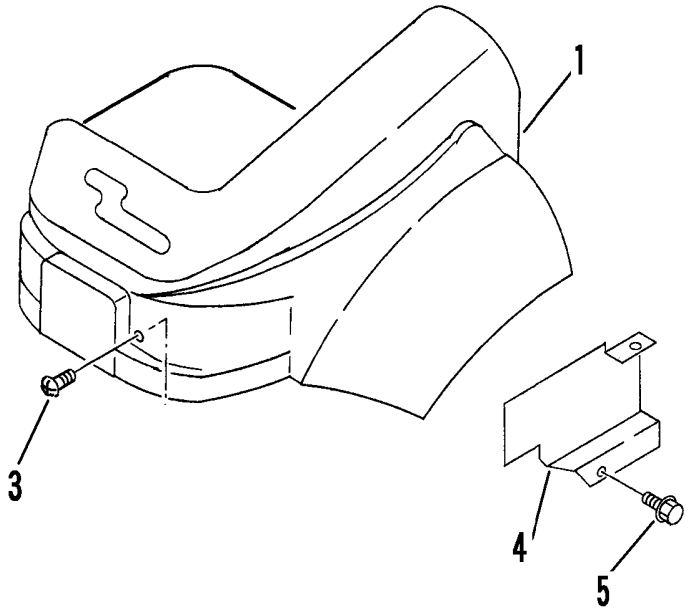

見出 NO.	部品番号 PART NO.	部品名称	PART NAME	個数 Q'ty	型　寸 DESCRIPTION	適用号機 FROM ～ UP TO SERIAL NO.	備　考 REMARKS
1	3558 1201 000	ﾘﾔﾌｪﾝﾀﾞｰ	COVER	1			
3	A252 0160 016	ﾄﾗｽｺﾈｼﾞ	SCREW	2	M6×16		
4	3544 1307 001	ｶﾊﾞｰ	COVER	1			
5	K110 0108 016	Fﾎﾞﾙﾄ	BOLT	2	M8×16(4T)		