３５６１　１１５Ａ　ハンドル　（ＣＥ・ＵＳＡ仕様）ＨＡＮＤＬＥ　（CE・USA　SPECS）

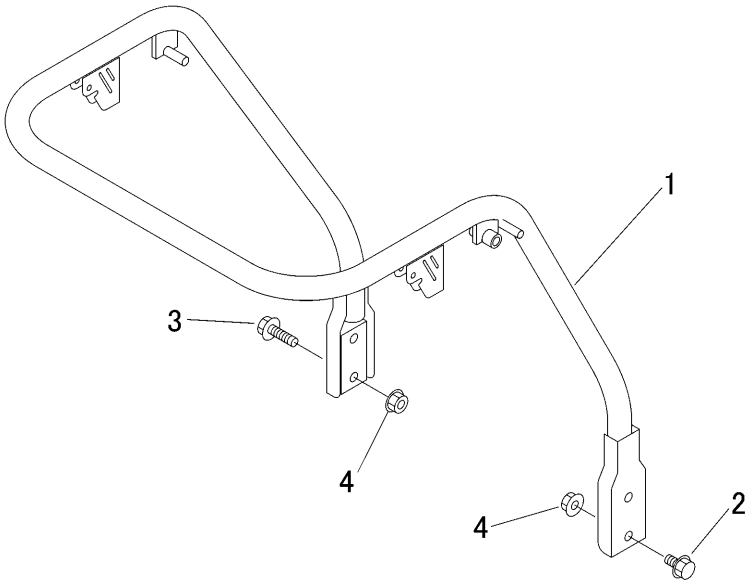

見出 NO.	部品番号 PART NO.	部品名称	PART NAME	個数 Q'ty	型　寸 DESCRIPTION	適用号機 FROM ～ UP TO SERIAL NO.	備　考 REMARKS
1	3561 1151 000	ﾊﾝﾄﾞﾙ	HANDLE	1			
2	K710 0110 025	Fﾎﾞﾙﾄ	BOLT	2	M10×25(7T)		
3	K814 0110 040	Fﾎﾞﾙﾄ	BOLT	2	M10×40(7T)		
4	F301 0110 000	Fﾅｯﾄ	NUT	4	M10		