3544　490B　ドアロック　LOWER　LOCK

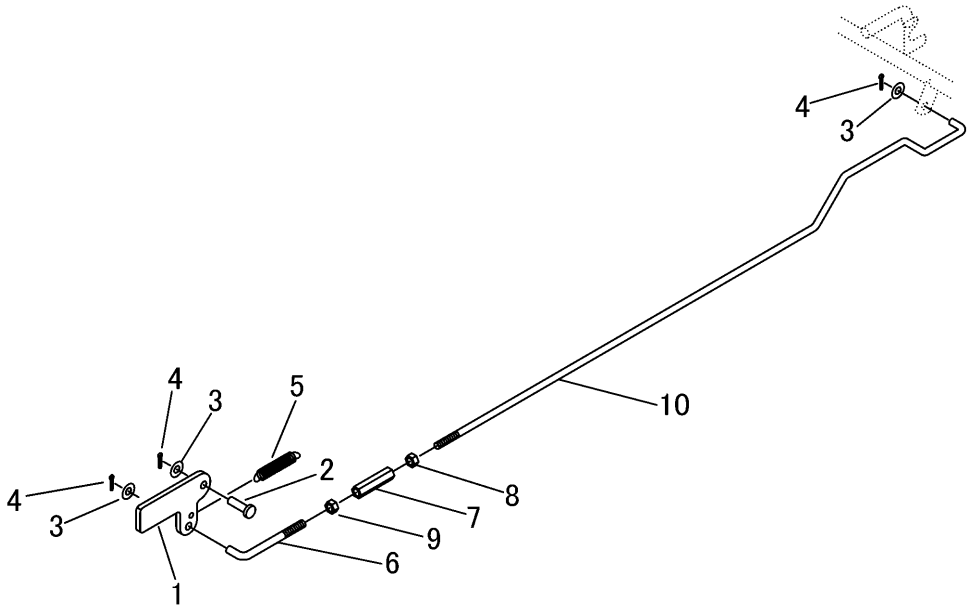

見出 NO.	部品番号 PART NO.	部品名称	PART NAME	個数 Q'ty	型　寸 DESCRIPTION	互換性 R/P	適用号機 FROM ～ UP TO SERIAL NO.	備　考 REMARKS
1	3408 5201 000	ﾄﾞｱﾛｯｸｶﾅｸﾞ	LOCK	1				
2	0562 0108 025	ﾋﾗｱﾀﾏﾋﾟﾝ	PIN,CLEVIS	1	φ8×25			
3	0350 0140 818	PW	WASHER,PLAIN	3	8×18×1.6			
4	0520 0125 016	ﾜﾘﾋﾟﾝ	PIN,SPLIT	3	2.5×16			
5	3617 3227 000	ｽﾌﾟﾘﾝｸﾞ	SPRING	1	#30			
6	5302 3308 000	ﾛｯﾄﾞ	ROD	1	L=89 M8L			
7	3208 3410 000	ﾀｰﾝﾊﾞｯｸﾙ	BUCKLE	1	M8×50			
8	A301 0108 003	ﾅｯﾄ	NUT	1	M8 3種			
9	A301 2108 003	ﾅｯﾄ	NUT	1	M8L3種			
10	3544 4914 000	ﾛｯﾄﾞ	ROD	1				