３５７２　２１０Ａ　テンリン　ＲＯＬＬＥＲ

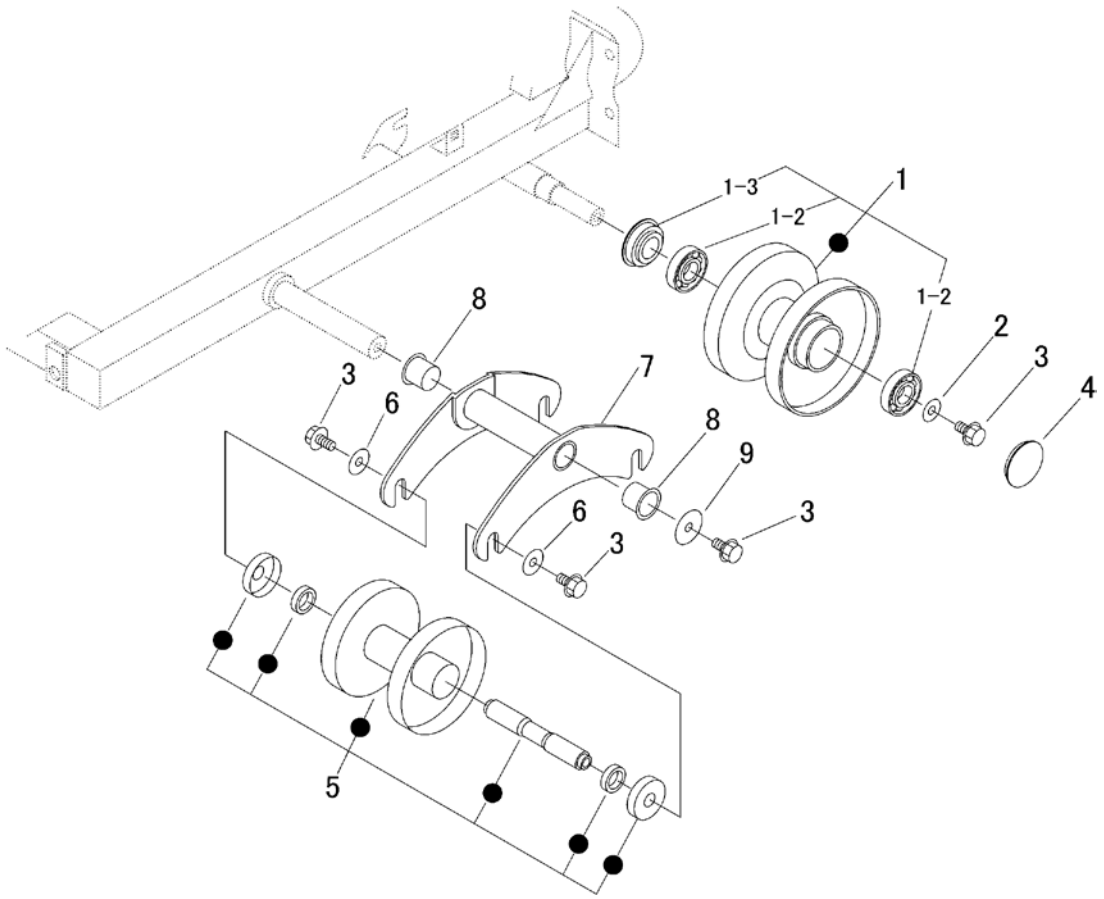

見出 NO.	部品番号 PART NO.	部品名称	PART NAME	個数 Q'ty	型　寸 DESCRIPTION	互換性 R/P	適用号機 FROM ～ UP TO SERIAL NO.	備　考 REMARKS
1	3514 2101 000	ﾃﾝﾘﾝｱｯｼ	ROLLER ASSY	2				
1-2	0750 0062 040	ﾍﾞｱﾘﾝｸﾞ	BEARING	4				
1-3	0840 3254 716	ｵｲﾙｼｰﾙ	SEAL OIL	2				
2	0350 0151 026	PW	WASHER	2				
3	K712 0110 020	Fﾎﾞﾙﾄ	BOLT	12				
4	3513 2107 000	ﾒｸﾗﾌﾞﾀ	CAP	2				
5	3569 2111 000	ﾃﾝﾘﾝAssy	ROLLER ASSY	4				
6	0350 0161 030	PW	WASHER	8				
7	3572 2121 000	ﾌﾞﾗｹｯﾄ	BRACKET	2				
8	3634 2123 000	DUﾌﾞｯｼｭ	BUSH	4				
9	0350 0161 040	PW	WASHER	2				