３５７３　６００Ｃ　マーク　（ 箱形三方開・国内・セルツキ ）
ＭＡＲＫ　（ FLAT BED OPENING　3 WAYS・DOMESTIC・ELECTRIC ）

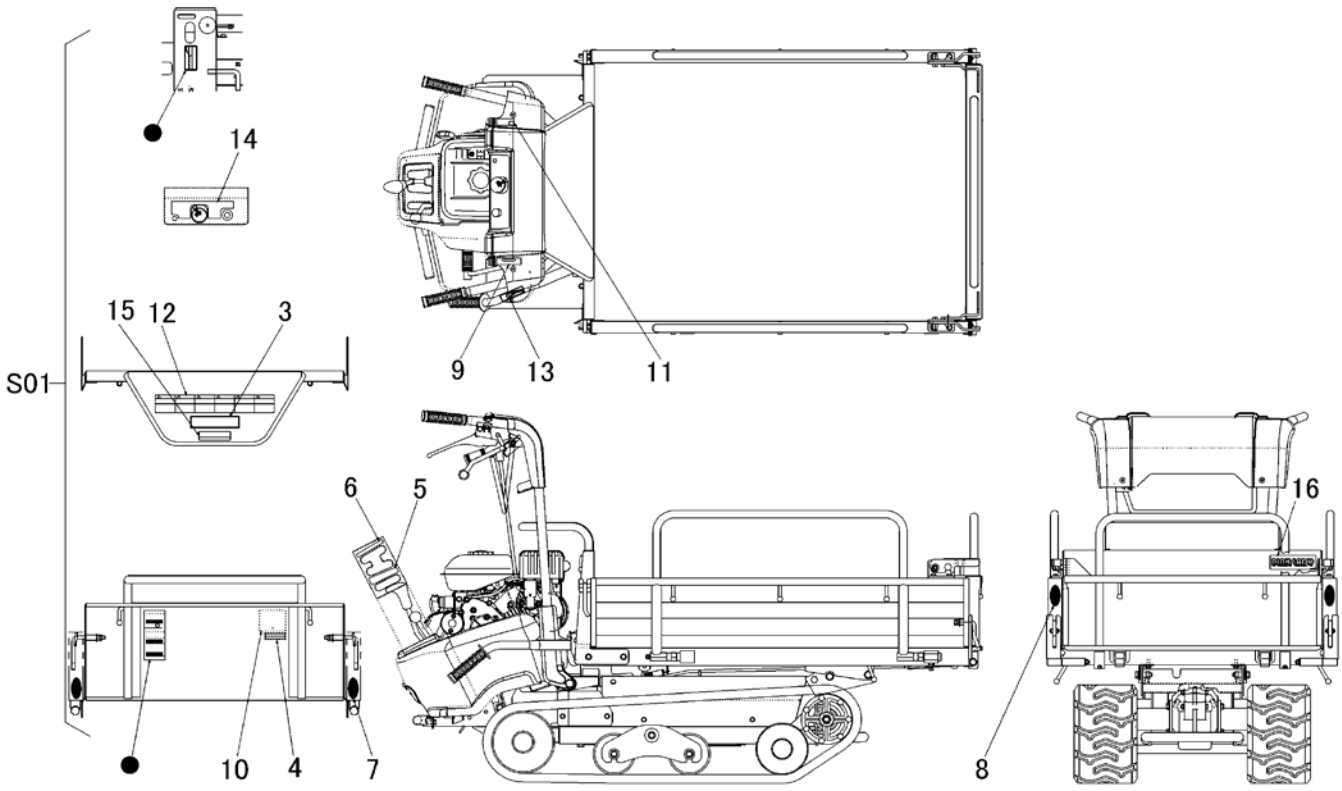

見出 NO.	部品番号 PART NO.	部品名称	PART NAME	個数 Q'ty	型　寸 DESCRIPTION	互換性 R/P	適用号機 FROM ～ UP TO SERIAL NO.	備　考 REMARKS
S01	3573 600C 000	ﾏｰｸｾｯﾄ	MARK set	1				
3	3573 6003 000	ﾏｰｸ	MARK	1				
4	3572 6005 000	ﾏｰｸ	MARK	1				
5	3572 6006 000	ﾏｰｸ	MARK	1				
6	3572 6007 000	ﾏｰｸ	MARK	1				
7	3531 5017 000	ﾊﾝｼｬｷｮｳ	MARK	2	赤		～NO.7861312	
7	3570 5026 000	ﾊﾝｼｬｷｮｳ	MARK	2	白	A	NO.7861313～	
8	3531 5018 000	ﾊﾝｼｬｷｮｳ	MARK	2	黄		～NO.7861312	
8	3570 5026 000	ﾊﾝｼｬｷｮｳ	MARK	2	白	A	NO.7861313～	
9	3572 6011 000	ﾏｰｸ	MARK	1				
10	3513 5012 000	ｵｲﾙﾃﾝｹﾝ	MARK	1				
11	3572 6013 000	ﾏｰｸ	MARK	1				
12	3544 6022 000	ﾏｰｸ	MARK	1				
13	3569 6007 000	ﾏｰｸ	MARK	1				
14	3572 6019 000	ﾏｰｸ	MARK	1				
15	3572 6022 000	ﾏｰｸ	MARK	1				
16	3573 6006 000	ﾏｰｸ	MARK	1	ﾋﾟﾝｸﾚﾃﾞｨ			