３５７３　６１０Ｃ　フゾクヒン（ ＵＳＡ ）　ＡＣＣＥＳＯＲＩＥＳ（ ＵＳＡ ）

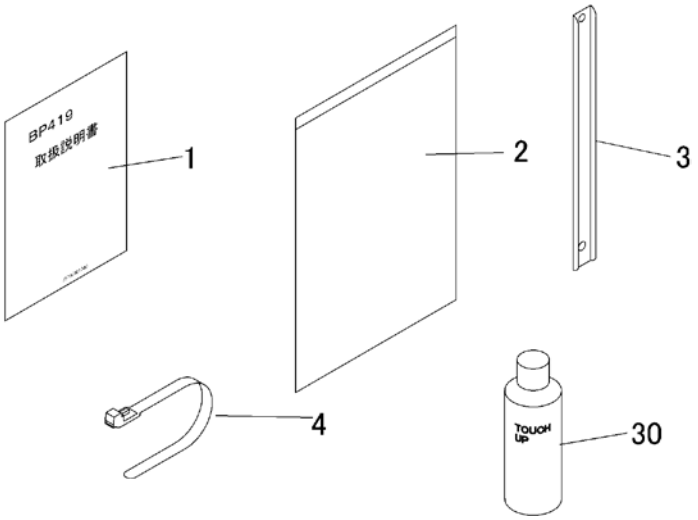

見出 NO.	部品番号 PART NO.	部品名称	PART NAME	個数 Q'ty	型　寸 DESCRIPTION	互換性 R/P	適用号機 FROM ～ UP TO SERIAL NO.	備　考 REMARKS
1	3573 6103 000	ﾄﾘｱﾂｶｲｾﾂﾒｲｼｮ	MANUAL	1				
2	3656 6502 000	ﾊﾞｯｸﾞ	BAG	1				
3	3572 6105 000	ﾌﾟﾚｰﾄ	PLATE	1				
4	3637 0254 000	ﾌﾟﾗｽﾁｯｸﾊﾞﾝﾄﾞ	BAND	1				
30	Z9999 6016 000	ｽﾌﾟﾚｰ	SPRAY	1	FA-GAﾚｯﾄﾞ			OPTION
30	Z9999 6023 000	ｽﾌﾟﾚｰ	SPRAY	1	KB4ｺﾞｳ		～NO.7861718	OPTION
30	Z9999 6017 000	ｽﾌﾟﾚｰ	SPRAY	1	ﾌﾞﾗｯｸｸﾞﾚｰ	D	NO.7861719 ～	OPTION
30	Z9999 6022 000	ｽﾌﾟﾚｰ(YS760)	SPRAY	1	ﾌﾞﾗｯｸﾒﾀﾘｯｸ		～NO.7862103	OPTION