３５４９　３５０Ａ　リフトキリカエ　Ｌｉｆｔ　Ｃｈａｎｇｅ

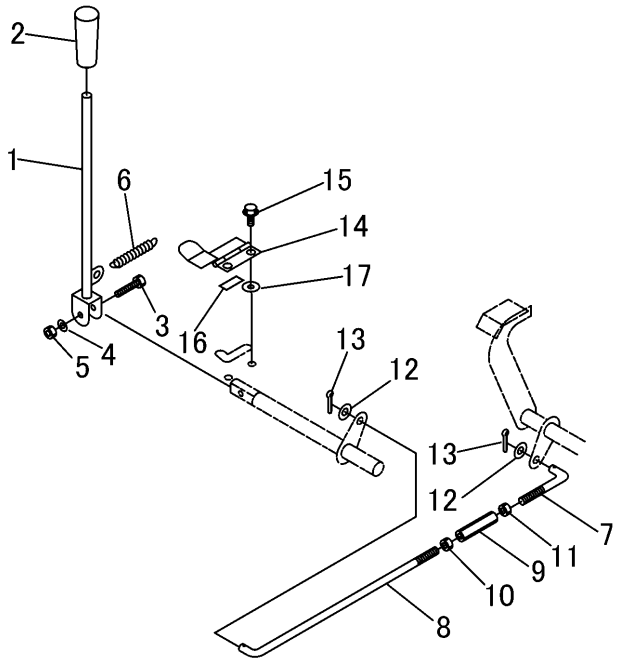

見出 NO.	部品番号 PART NO.	部品名称	PART NAME	個数 Q'ty	型　寸 DESCRIPTION	互換性 R/P	適用号機 FROM ～ UP TO SERIAL NO.	備　考 REMARKS
1	3549 3501 000	ﾚﾊﾞｰ	LEVER	1				
2	0691 0010 250	ｸﾞﾘｯﾌﾟ	GRIP	1				
3	A024 0106 030	ﾎﾞﾙﾄ	BOLT	1	M6×30×18(8T)			
4	0350 0130 613	PW	WASHER	1	6×13×1.0			
5	A350 0106 002	Uﾅｯﾄ	NUT	1	M6			
6	3205 2005 000	ｽﾌﾟﾘﾝｸﾞ	SPRING	1	#38			
7	3634 4702 000	ﾛｯﾄﾞ	ROD	1	φ8			
8	3516 3022 000	ﾛｯﾄﾞ	ROD	1	φ8			
9	3208 3410 000	ﾀｰﾝﾊﾞｯｸﾙ	TURNBUCKLE	1	M8×50			
10	A301 0108 003	ﾅｯﾄ	NUT	1	M8			
11	A301 2108 003	ﾅｯﾄ	NUT	1	M8左			
12	0350 0140 818	PW	WASHER	2	8×18×1.6			
13	0520 0125 020	ﾜﾘﾋﾟﾝ	PIN SPLIT	2	2.5×20			
14	3549 3517 000	ｽﾄｯﾊﾟ	STOPPER	1				
15	K700 0106 016	Fﾎﾞﾙﾄ	BOLT	2	M6×16(7T)			
16	3537 1325 000	ｲﾝｼｭﾚｰﾀ	INSULATOR	1				
17	0350 0140 618	PW	WASHER	2	6×18×1.6			