３５８１　２３０Ａ　ドウリョクデンタツ　ＰＯＷＥＲ　ＬＩＮＥ

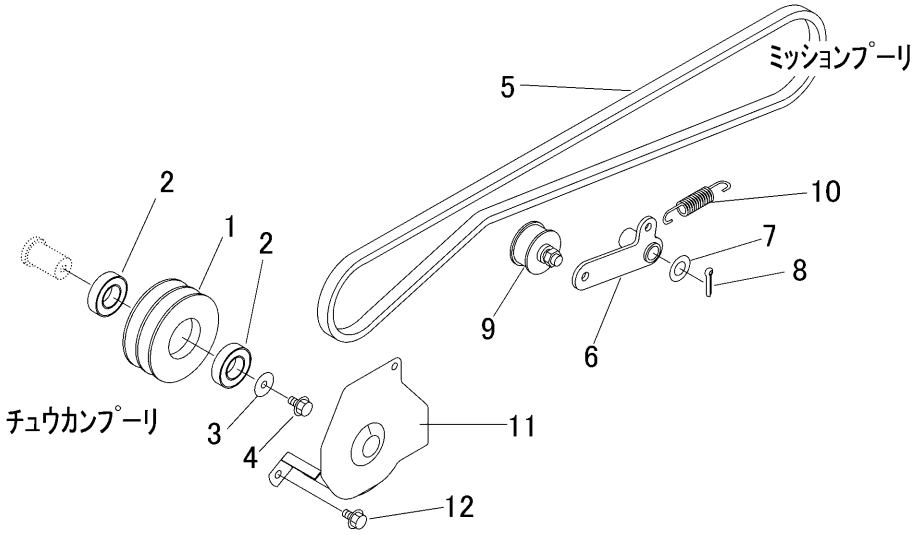

見出 NO.	部品番号 PART NO.	部品名称	PART NAME	個数 Q'ty	型　寸 DESCRIPTION	互換性 R/P	適用号機 FROM ～ UP TO SERIAL NO.	備　考 REMARKS
1	3581 2305 000	ﾌﾟｰﾘｰ	PULLEY	1				
2	0750 0560 054	ﾍﾞｱﾘﾝｸﾞ	BEARING	2	6005			
3	0350 0160 828	PW	WASHER	1	8×28×3.0			
4	K710 0608 016	Fﾎﾞﾙﾄ	BOLT	1	M8×16(7T)			
5	0852 1300 063	Vﾍﾞﾙﾄ	V-BELT	1	SB63W400			
6	3572 2314 000	ﾃﾝｼｮﾝｱｰﾑ	TENSION ARM	1				
7	0350 0161 630	PW	WASHER	1	16×30×3.0			
8	0520 0132 032	ﾜﾘﾋﾟﾝ	PIN SPLIT	1	3.2×32			
9	3572 2318 000	ﾃﾝｼｮﾝﾌﾟｰﾘ	PULLEY	1	NSK			
10	3513 3127 000	ｽﾌﾟﾘﾝｸﾞ	SPRING	1				
11	3572 2321 000	ｽﾄｯﾊﾟ	STOPPER	1				
12	K110 0108 016	Fﾎﾞﾙﾄ	BOLT	2	M8×16(4T)			