FIG 8　コウゾウキカク（国内）　JAPAN STANDARD（DOMESTIC）

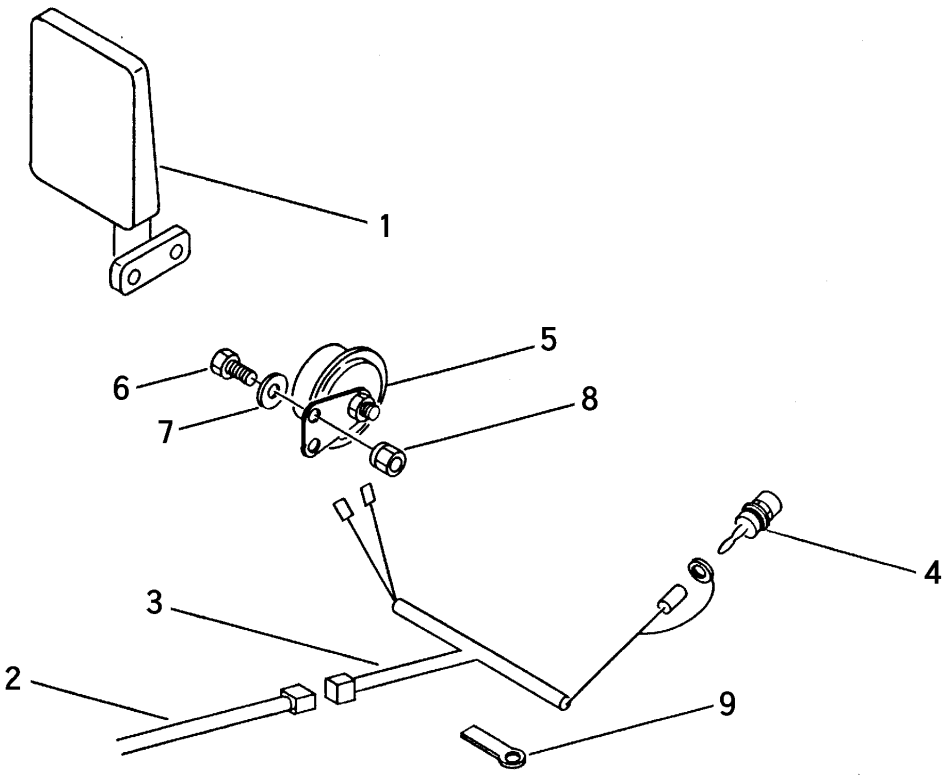

A	セルナシ	RICOIL
B	セルツキ	ELECTRIC

見出 NO.	部品番号 PART NO.	部品名称	PART NAME	個数Q'ty A	B	型　寸 DESCRIPTION	適用号機 FROM ～ UP TO SERIAL NO.	備　考 REMARKS
1	3640 3731 000	バックミラーR	MIRROR	1	1			
2	3639 0161 000	ハーネス	HARNESS	1				
3	3639 0166 000	ハーネス	HARNESS	1	1			
4	4201 0302 000	ホーンスイッチ	SWICH	1	1			
5	3643 0231 000	ホーン	HORN	1				
5	3705 3922 000	ホーン	HORN		1	YM175		
6	A100 0106 016	ボルト	BOLT	2	2	M6×16		
7	0350 0140 618	PW	WASHER	2	2	6×18×1.6		
8	H300 0106 001	Sナット	NUT	2	2	M6		
9	0050 2108 083	クランプ	CLAMP	1	1			