FIG 32 フゾクヒン
ACCESSORIES

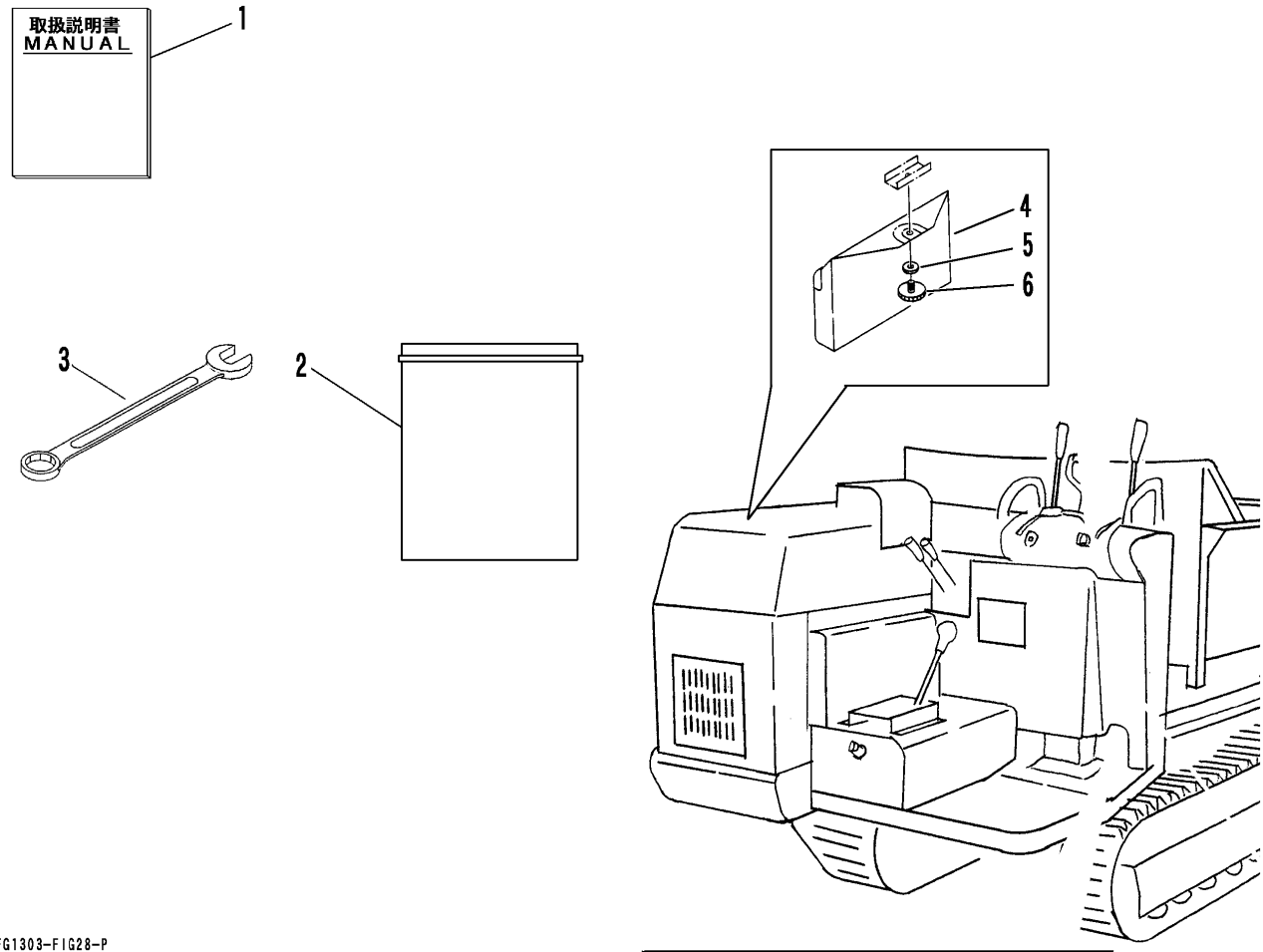

P-BFG1303-FIG28-P

A	輸出仕様	OVERSEAS SPECS
B	国内仕様	DOMESTIC SPECS

見出 NO.	部品番号 PART NO.	部品名称	PART NAME	個数Q'ty A	B	型寸 DESCRIPTION	適用号機 FROM ～ UP TO SERIAL NO.	備考 REMARKS
1	3647 6301 002	トリアツカイセツメイショ	MANUAL	1				
1	3647 6302 002	トリアツカイセツメイショ	MANUAL		1			
2	3656 6502 000	バッグ	BAG		1			
3	0993 0000 030	スパナ３０	WRENCH	1	1			
4	3647 6901 000	ツールボックス	TOOL BOX	1	1			
5	MA90 5743 010	ノブ	KNOB	1	1			
6	MA90 5744 000	ワッシャ	WASHER	1	1			