ＦＩＧ　１　　エンジン　ＥＮＧＩＮＥ　（ガソリン）

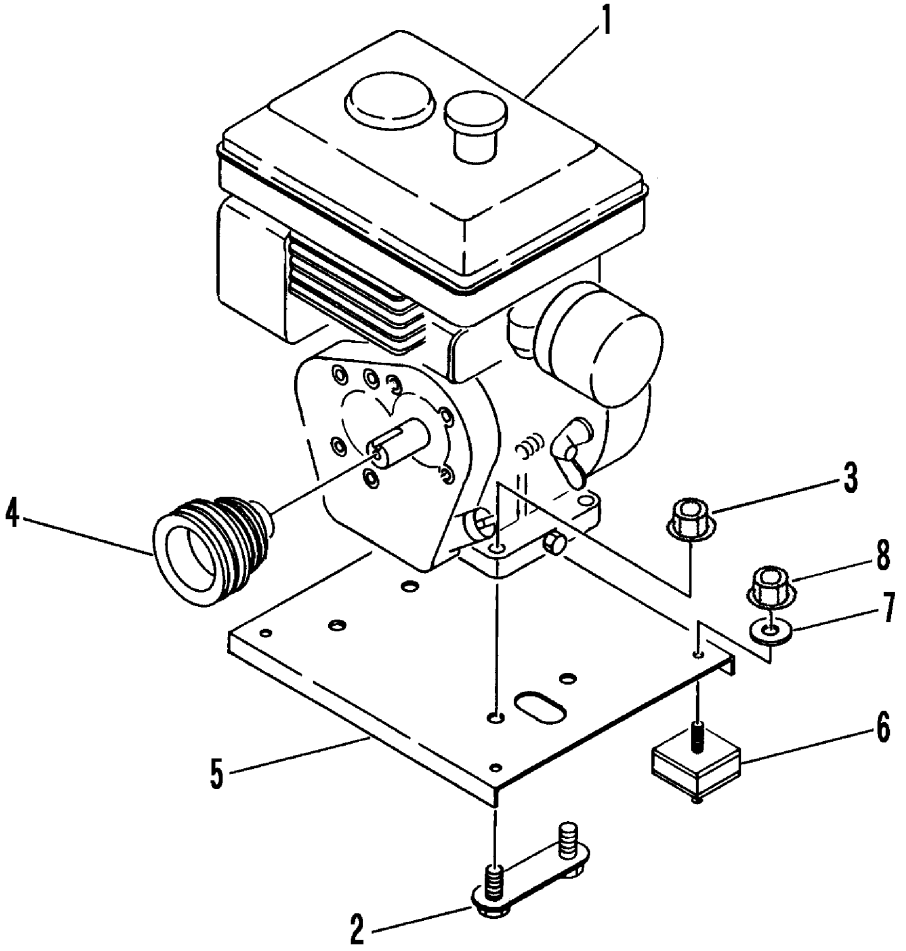

A	ロビンセルツキ
B	ロビンセルナシ

見出	部品番号	部品名称		個数Q'ty		型　　寸	適　用　号　機	備　　考
NO.	PART NO.		PART NAME	A	B	DESCRIPTION	FROM ～ UP TO SERIAL NO.	REMARKS
1	3643 0001 000	エンジン	ENGINE		1	EH300B73130		
1	3643 0102 001	エンジン	ENGINE	1		EH300BS7470		
2	3651 0004 000	エンジントメネジ	BOLT	2	2			
3	F301 0110 000	Ｆナット	NUT	4	4	M10		
4	3652 0007 000	プーリ	PULLEY	1	1			
5	3651 0012 000	エンジンベース	BASE	1	1			
6	3611 0103 000	ボウシンゴム	INSULATOR	4	4	B-20		
7	0350 0140 822	ＰＷ	WASHER	8	8	8×22×1.6		
8	F301 0108 000	Ｆナット	NUT	8	8	M8		