FIG 6　マフラー MUFFLER

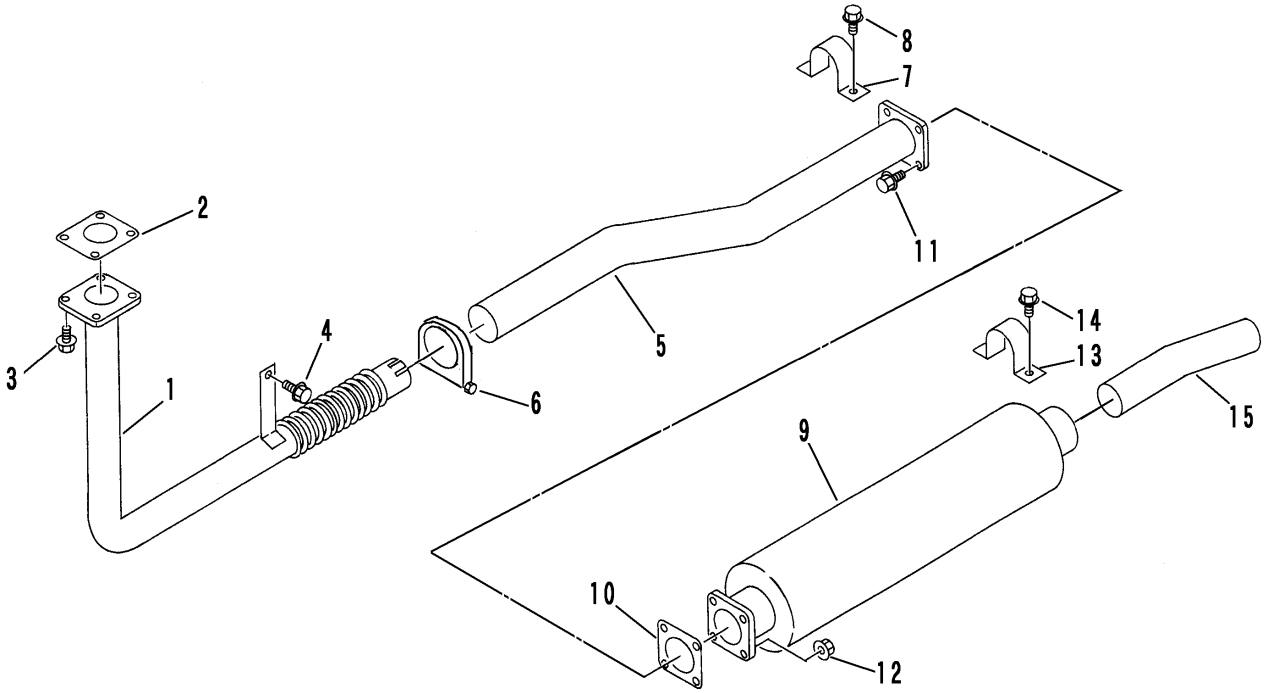

P-S25-FIG05-P

A	一方ダンプ	1-WAY DUMPING
B	ターン&ダンプ	SLEWING & DUMPING

見出 NO.	部品番号 PART NO.	部品名称	PART NAME	個数 Q'ty A	B	型　寸 DESCRIPTION	適用号機 FROM ～ UP TO SERIAL NO.	備　考 REMARKS
1	3661 0401 000	エキゾーストパイプ	EX･PIPE	1	1			
2	3663 0411 000	パッキン	PACKING	1	1			ｴﾝｼﾞﾝ付属
3	K710 0108 020	Fボルト	BOLT	4	4	M8×20		
4	K712 0110 020	Fボルト	BOLT	1	1	M10×20 細目		
5	3661 0408 000	エキゾーストパイプ	EX･PIPE	1				
5	3661 0431 000	エキゾーストパイプ	EX･PIPE		1			
6	3634 0414 000	クランプ	CLAMP	1	1	MM317772		
7	6120 2505 000	クランプ	CLAMP	1	1			
8	K110 0108 016	Fボルト	BOLT	2	2	M8×16		
9	3661 0412 000	マフラー	MUFFLER	1	1	19077-12111		ｴﾝｼﾞﾝ付属
10	3663 0411 000	パッキン	PACKING	1	1	T0070-1642-0		ｴﾝｼﾞﾝ付属
11	K710 0108 025	Fボルト	BOLT	4	4	M8×25		
12	F301 0108 000	Fナット	NUT	4	4	M8		
13	3663 0415 000	クランプ	CLAMP	1	1			
14	K110 0108 016	Fボルト	BOLT	2	2	M8×16		
15	3661 0435 000	テールパイプ	TAIL PIPE		1			