FIG 11 フロントカバー FRONT COVER

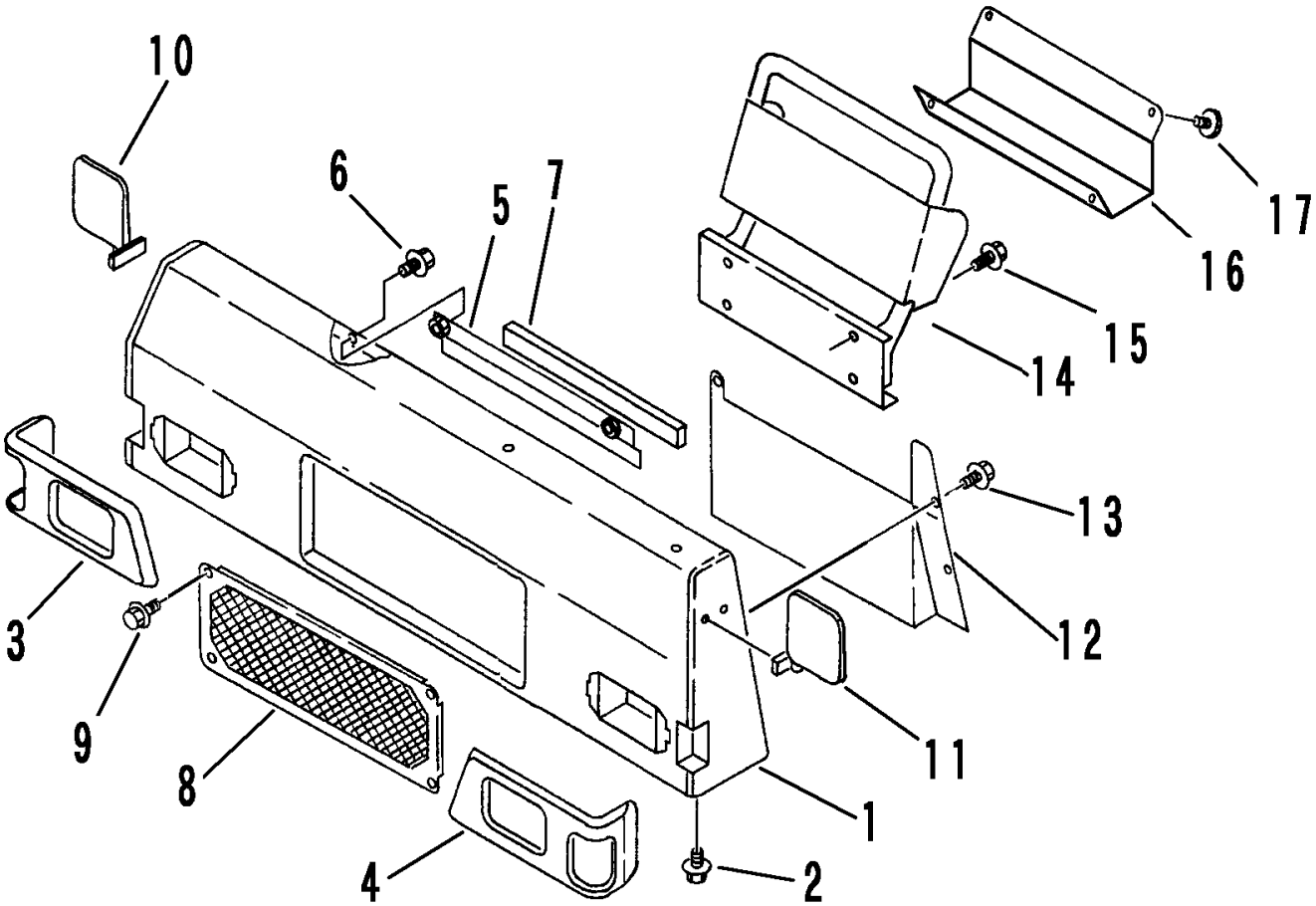

見出	部品番号	部品名称		個数	型　　寸	適　用　号　機	備　　考
NO.	PART NO.		PART NAME	Q'ty	DESCRIPTION	FROM ～ UP TO SERIAL NO.	REMARKS
1	3664 1301 001	フロントカバー	COVER	1		NO.6970070～	
1	3664 1301 000	フロントカバー	COVER	1		～NO.6970069	
2	K712 0110 020	Fボルト	BOLT	6	M10×20 細目		
3	3661 1321 100	ライトカバーR	COVER R	1			
4	3661 1325 000	ライトカバーL	COVER L	1			
5	3664 1326 000	プロテクタ	PROTECTOR	1			
6	K110 0108 016	Fボルト	BOLT	2	M8×16		
7	3664 1329 000	エバーライト	SPONGE	1			
8	3664 1331 000	ルーバー	LOUVER	1			
9	K110 0108 016	Fボルト	BOLT	4	M8×16		
10	3640 3731 000	バックミラーR	MIRROR	1			
11	3640 3732 000	バックミラーL	MIRROR	1			
12	3664 1335 000	カバー	COVER	1			
13	K110 0108 016	Fボルト	BOLT	5	M8×16		
14	3664 1341 000	ケイキバン	PLATE	1			
15	K712 0110 020	Fボルト	BOLT	4	M10×20 細目		
16	3664 1365 000	カバー	COVER	1			
17	3643 1295 000	ケショウネジ	BOLT	4	M6×12		