３６６７　２２０Ａ　アッパーローラクミタテ　ＵＰＰＥＲ　ＲＯＬＬＥＲ　ＥＱＵＩＰＭＥＮＴ

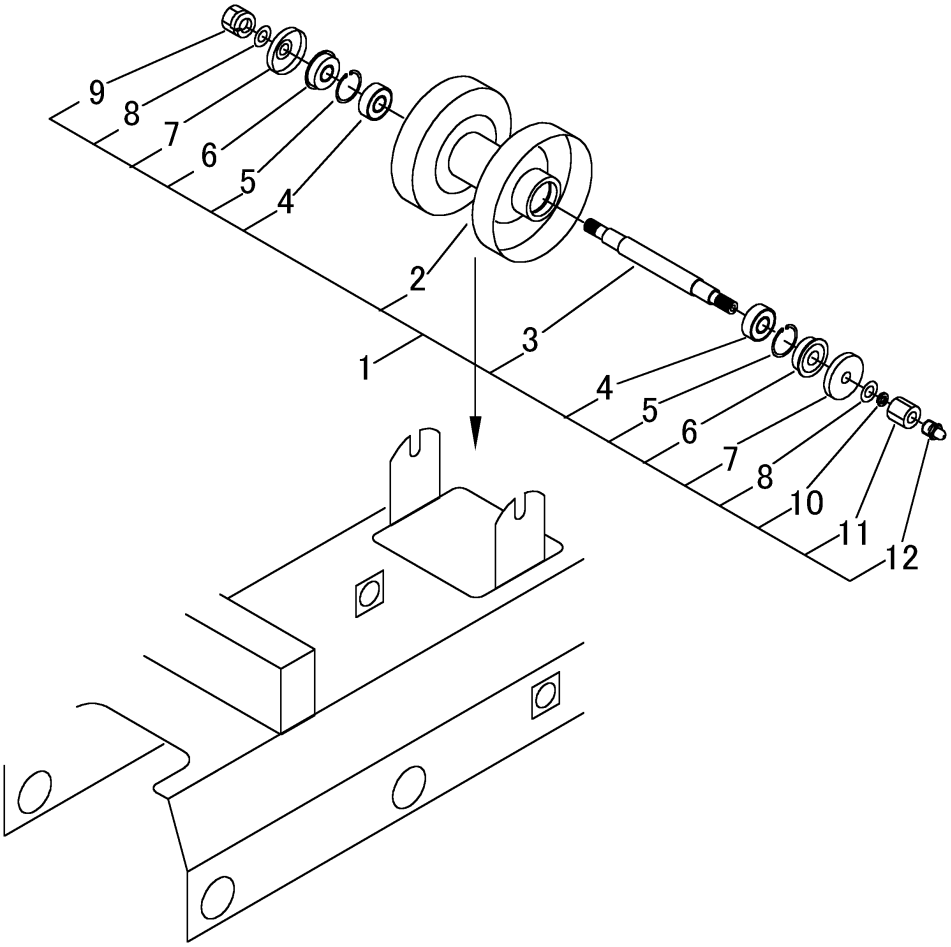

見出 NO.	部品番号 PART NO.	部品名称	PART NAME	個数 Q'ty	型　寸 DESCRIPTION	適用号機 FROM ～ UP TO SERIAL NO.	備　考 REMARKS
1	3667 2201 000	ｱｯﾊﾟｰﾛｰﾗAssy	ROLLER ASSY	2			
2	3667 2202 000	ｱｯﾊﾟｰﾛｰﾗ	ROLLER	2			
3	3667 2205 000	ｼｬﾌﾄ	SHAFT	2			
4	0750 0562 023	ﾍﾞｱﾘﾝｸﾞ	BEARING	4	6202DU		
5	0741 0103 500	Cﾘﾝｸﾞ	RING,SNAP	4	H35		
6	0840 0015 357	ｵｲﾙｼｰﾙ	SEAL	4	KEY15357		
7	3611 2203 000	ｼｼﾞﾃﾝﾘﾝｷｬｯﾌﾟ	CAP	4			
8	0350 0151 226	PW	WASHER,PLAIN	4	12×26×2.3		
9	H301 0112 001	Sﾅｯﾄ	NUT	2	M12		
10	A360 0101 202	SW	WASHER,SPRING	2	12		
11	3611 2204 000	ｼｼﾞﾃﾝﾘﾝｼﾒﾂｹﾅｯﾄ	NUT	2	22×23		
12	A650 0100 600	ｸﾞﾘｰｽﾆｯﾌﾟﾙ	NIPPLE,GREASE	2	M6		