３６７３　４１０Ａ　ゲートクミタテ　（油圧仕様）　ＧＡＴＥ　ＥＱＵＩＰＭＥＮＴ

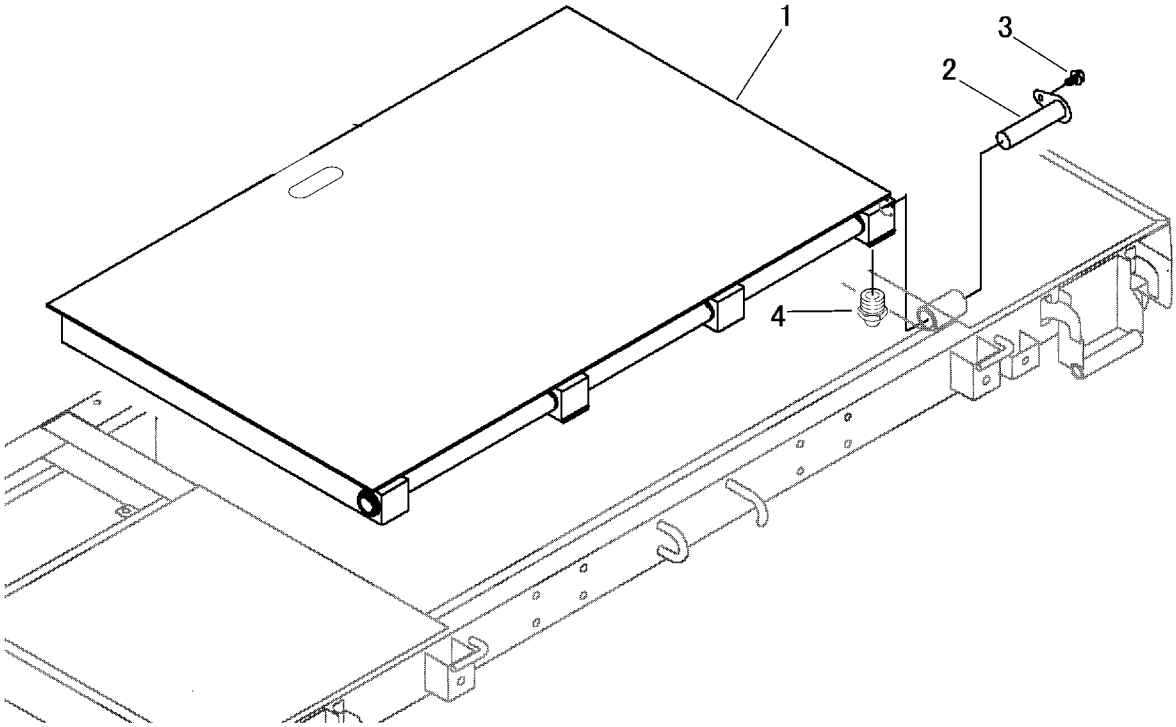

見出 NO.	部品番号 PART NO.	部品名称	PART NAME	個数 Q'ty	型　寸 DESCRIPTION	適用号機 FROM ～ UP TO SERIAL NO.	備　考 REMARKS
1	3673 4101 000	ｹﾞｰﾄ	GATE	1			
2	3672 4121 000	ﾋﾟﾝ	PIN	2			
3	K710 0608 020	Fﾎﾞﾙﾄ	BOLT	2	M8×20(7T)		
4	A650 0100 600	ｸﾞﾘｰｽﾆｯﾌﾟﾙ	NIPLLE GREASE	2	A-M6		