３６７７　０７０Ｄ　ハーネス　（回転　＆　ダンプ・ＣＥ　ＵＳＡ　　仕様）

ELECTRIC WIRING (SLEWING & DUMPING / CE USA specs)

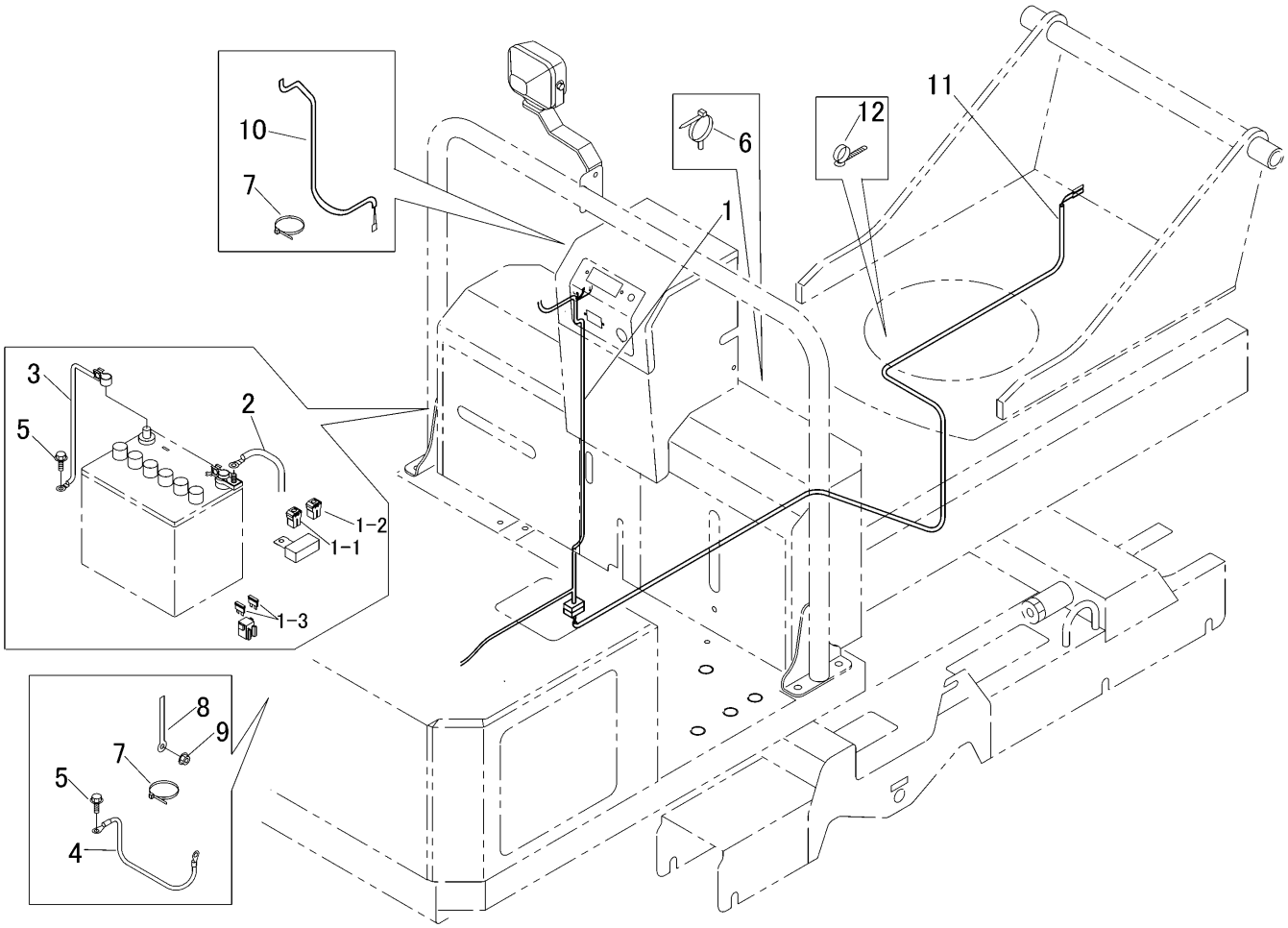

見出	部品番号	部品名称		個数	型　寸	適 用 号 機	備　考
NO.	PART NO.		PART NAME	Q'ty	DESCRIPTION	FROM ～ UP TO SERIAL NO.	REMARKS
1	3677 0702 001	ﾊｰﾈｽ	HARNESS	1			
1-1	0980 1003 003	ﾋｭｰｽﾞ	FUSE	1	30A		
1-2	0980 1004 003	ﾋｭｰｽﾞ	FUSE	1	40A		
1-3	0980 1000 502	ﾋｭｰｽﾞ	FUSE	2	5A		
2	0980 7201 803	ﾌﾟﾗｽｺｰﾄﾞ	CODE	1	20-L1800		
3	3714 0613 000	ﾏｲﾅｽｺｰﾄﾞ	MINUSCODE	1			
4	3522 0231 000	ﾏｲﾅｽｺｰﾄﾞ	MINUSCODE	1			
5	3522 0238 100	ﾀｯﾌﾟﾀｲﾄ	TAPTIGHT	2			
6	3715 0425 000	ﾊﾞﾝﾄﾞ	BAND	6			
7	5210 0099 100	SKﾊﾞｲﾝﾀﾞｰ	BAND	4			
8	0050 2108 083	ｸﾗﾝﾌﾟ	CLAMP	1	L80(D)		
9	A301 0108 003	ﾅｯﾄ	NUT	1	M8		
10	3677 0705 000	ﾊｰﾈｽ	HARNESS	1			
11	3677 0703 000	ﾊｰﾈｽ	HARNESS	1			
12	3712 0315 000	ｸﾘｯﾌﾟ	CLIP	1			