３６７７　１２０Ｂ　テスリクミタテ　（　国内仕様　）　HANDRAIL (Domestics specs)

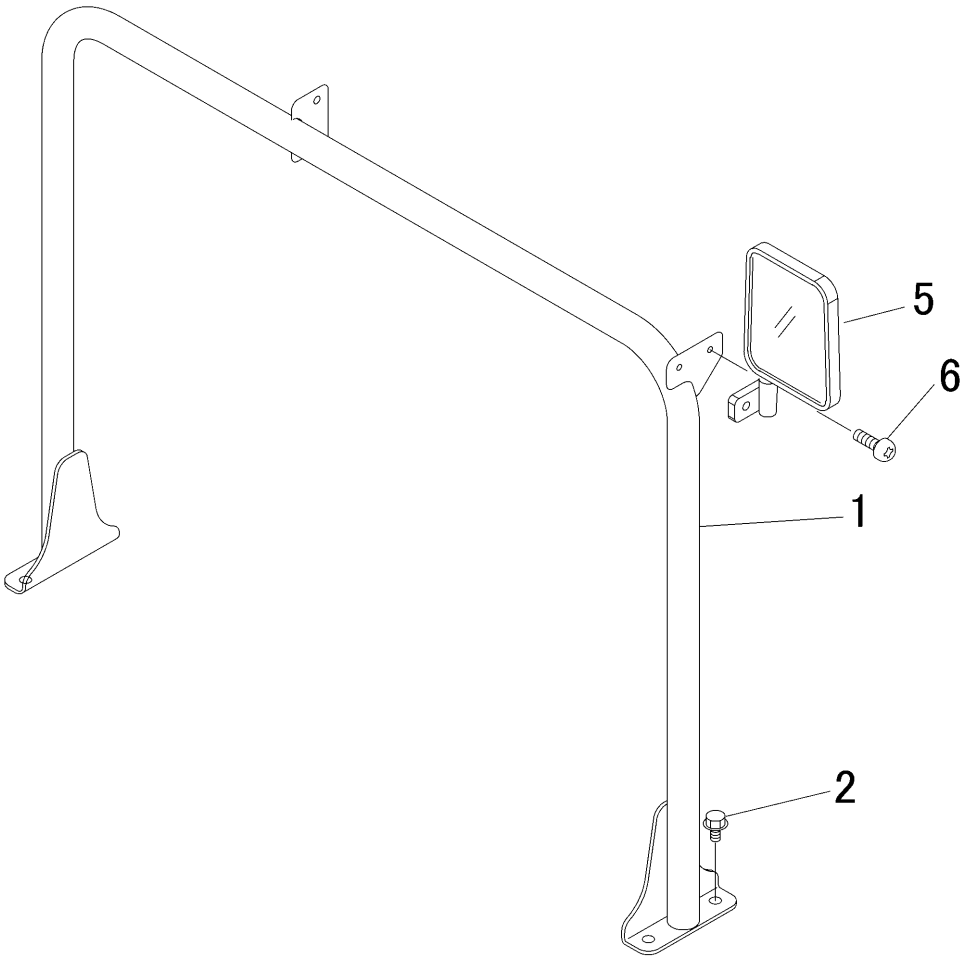

見出	部品番号	部品名称		個数	型　寸	適 用 号 機	備　考
NO.	PART NO.		PART NAME	Q'ty	DESCRIPTION	FROM ～ UP TO SERIAL NO.	REMARKS
1	3677 1211 000	ﾊﾝﾄﾞﾚｰﾙ	HANDRAIL	1			
2	K710 0110 020	Fﾎﾞﾙﾄ	BOLT	4	M10×20(7T)		
5	3718 6103 000	ﾊﾞｯｸﾐﾗｰR	MIRROR	1			
6	A242 0106 016	ﾅﾍﾞｺﾈｼﾞ	SCREW	2	M6×16		