3683 120B テスリクミタテ HANDRAIL (CE／USA)

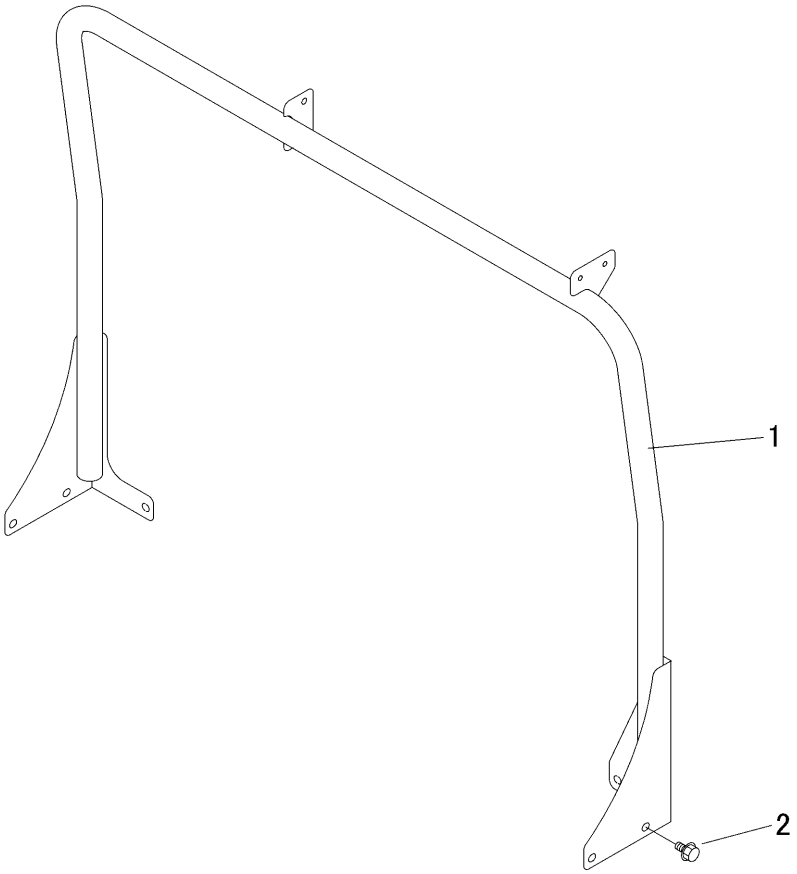

見出 NO.	部品番号 PART NO.	部品名称	PART NAME	個数 Q'ty	型　寸 DESCRIPTION	互換性 R/P	適用号機 FROM ～ UP TO SERIAL NO.	備考 REMARKS
1	3683 1205 000	ﾊﾝﾄﾞﾚｰﾙ	HANDRAIL	1				
2	K710 0110 020	Fﾎﾞﾙﾄ	BOLT	6	M10×20(7T)			