３６８８　０２０Ａ　デンソウ Ｅｌｅｃｔｒｉｃ（　セルナシ　）

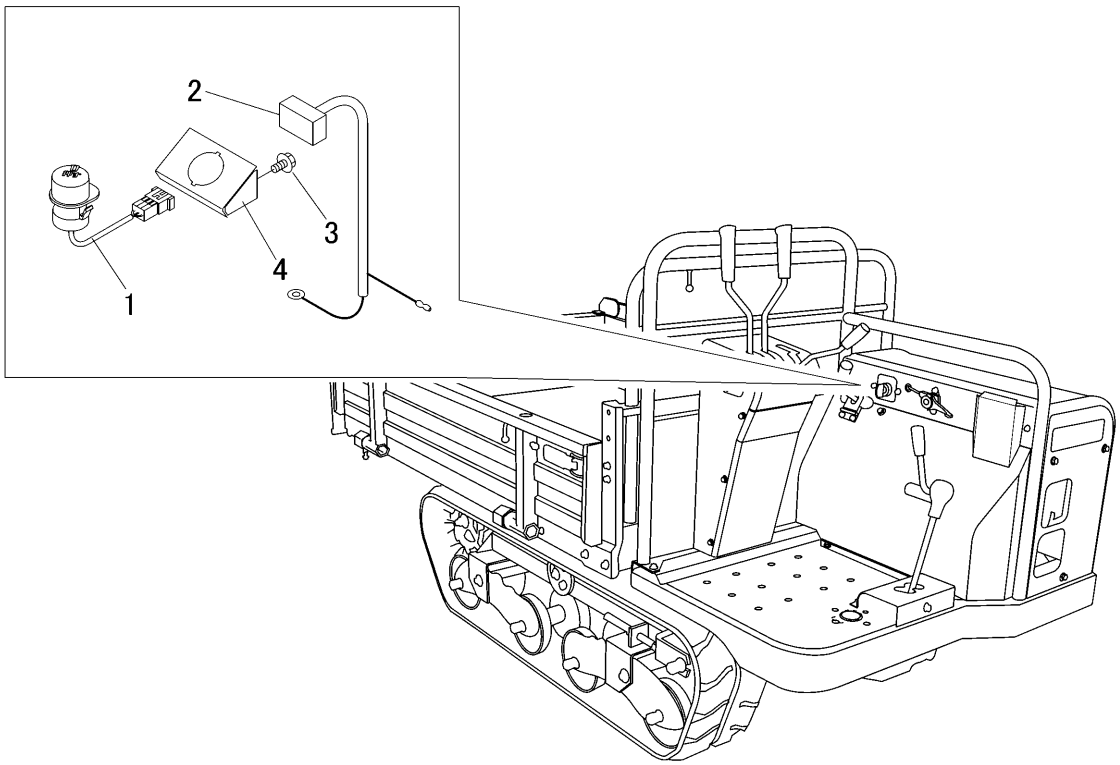

見出 NO.	部品番号 PART NO.	部品名称	PART NAME	個数 Q'ty	型　寸 DESCRIPTION	互換性 R/P	適用号機 FROM ～ UP TO SERIAL NO.	備　考 REMARKS
1	3563 0215 000	ｽｲｯﾁ	SWITCH	1				
2	3572 0205 000	ﾊｰﾈｽ	HARNESS	1				
3	K700 0106 014	Fﾎﾞﾙﾄ	BOLT	1	M6×14(7T)			
4	3688 0211 000	ﾌﾞﾗｹｯﾄ	BRACKET	1				