36A4 120A テスリ HANDRAIL

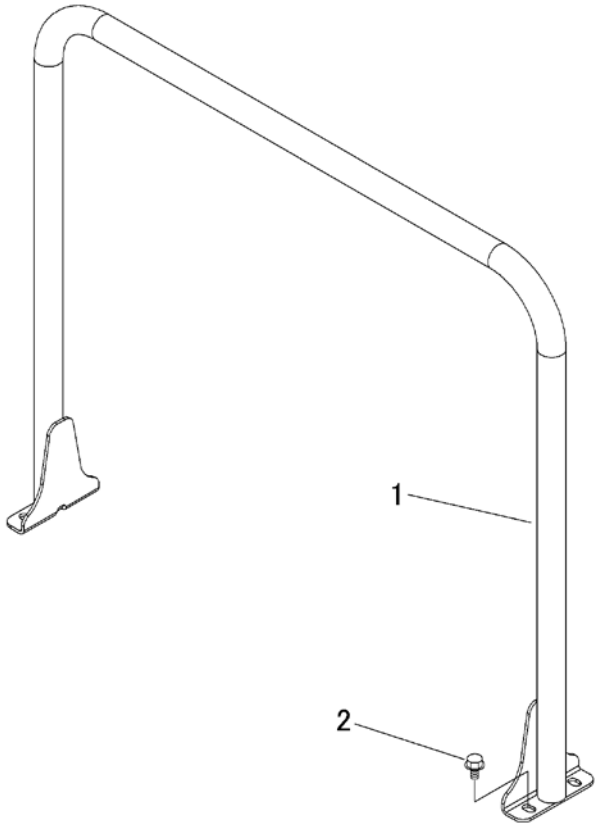

見出 NO.	部品番号 PART NO.	部品名称	PART NAME		個数 Q'ty	型　寸 DESCRIPTION	互換性 R/P	適用号機 FROM ～ UP TO SERIAL NO.	備　考 REMARKS
1	36A4 1201 000	ﾊﾝﾄﾞﾚｰﾙ	HANDRAIL		1				
2	K712 0110 020	Fﾎﾞﾙﾄ	BOLT		4				