FIG 8　ザセキ　SEAT

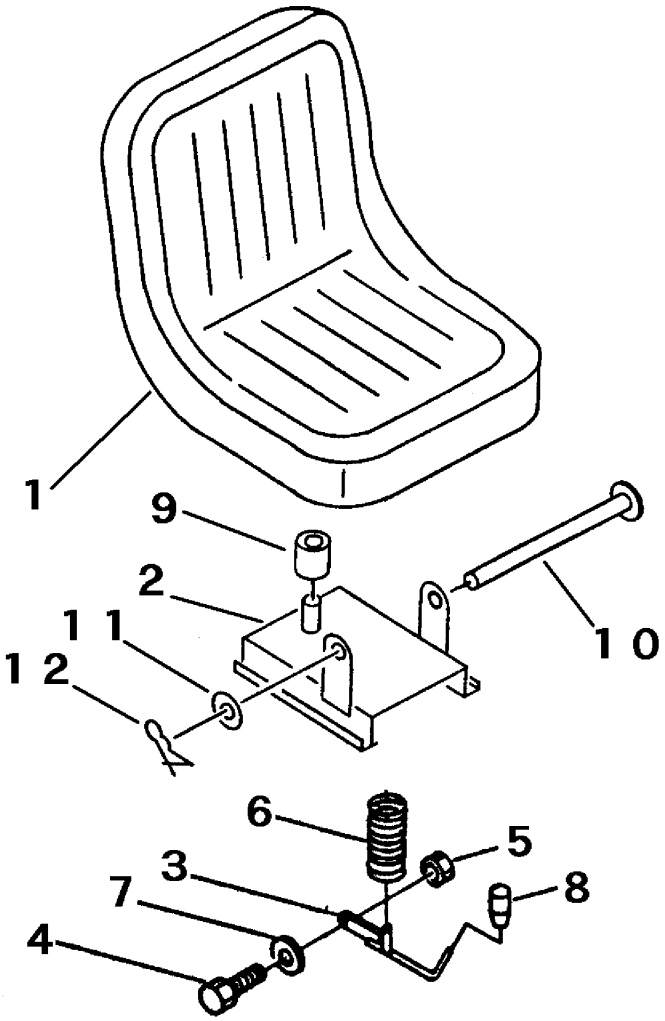

見出	部品番号	部品名称		個数	型　寸	適　用　号　機	備　考
NO.	PART NO.		PART NAME	Q'ty	DESCRIPTION	FROM ～ UP TO SERIAL NO.	REMARKS
1	3638 3301 000	ザセキシート	SEAT	1	GTP-1		
2	3705 3512 001	ザセキシートスライダー	PLATE	1			
3	3705 3515 000	ザセキストッパーレバー	LEVER	1			
4	A110 0108 025	ボルト	BOLT	1	M8×25		
5	A351 0108 002	Uナット	U-NUT	1	M8		
6	3205 3105 000	スプリング	SPRING	1	#33		
7	0350 0140 822	PW	WASHER	1	8×22×1.6		
8	3611 1807 000	ホゴゴム	RUBBER	1	C-6		
9	3611 3403 000	ボウシンゴム	INSULATOR	1	B-2		
10	3638 3308 000	トリツケピン	PIN	1			
11	0350 0141 022	PW	WASHER	1	10×22×1.6		
12	0523 0110 000	スナップピン	SNAP PIN	1	φ10用		