FIG 14 デフロックレバー
DIFFERENTIAL LOCK LEVER

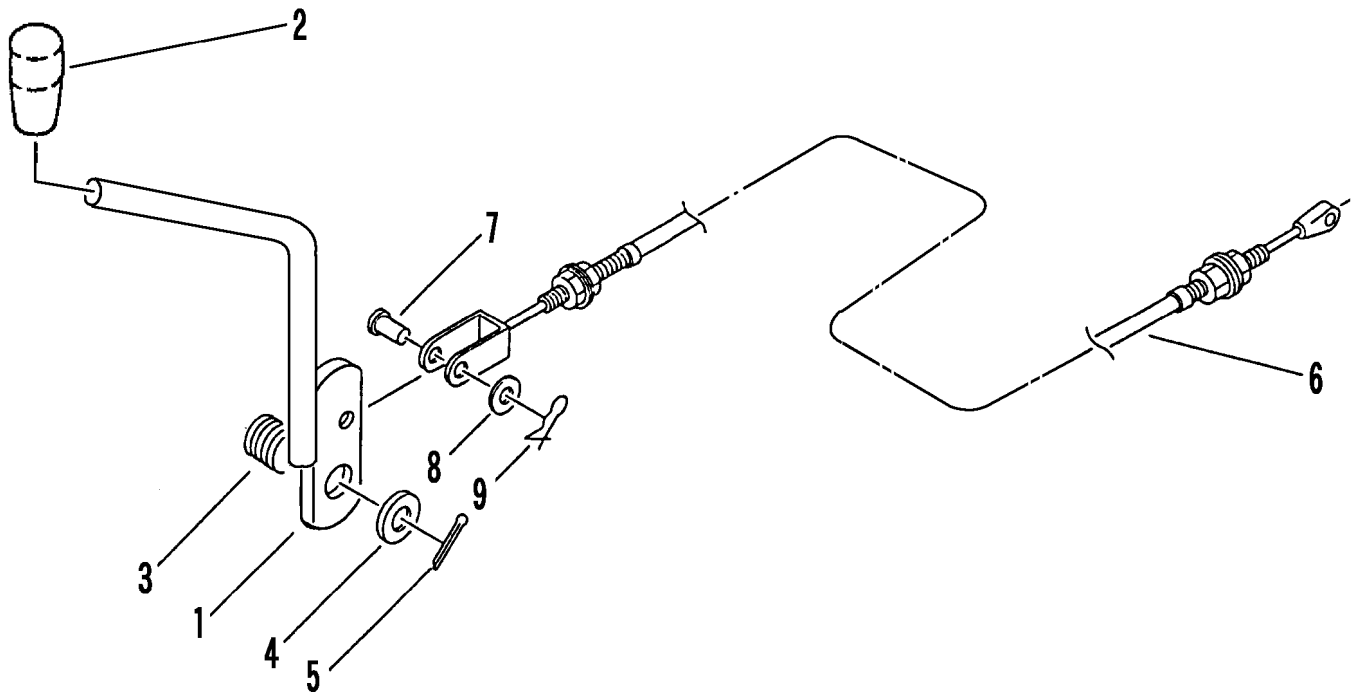


| 見出 NO. | 部品番号 PART NO. | 部品名称 | PART NAME | 個数 Q'ty | 型　寸 DESCRIPTION | 適用号機 FROM ～ UP TO SERIAL NO. | 備考 REMARKS |
|---|---|---|---|---|---|---|---|
| 1 | 3712 3301 000 | デフロックレバー | LEVER | 1 | | | |
| 2 | 0691 0012 250 | グリップ | GRIP | 1 | 黒 | | |
| 3 | 3407 3304 000 | スプリング | SPRING | 1 | #59 | | |
| 4 | 0350 0151 222 | PW | WASHER,PLAIN | 1 | 12×22×2.3 | | |
| 5 | 0520 0125 025 | ワリピン | PIN,SPLIT | 1 | 2.5×25 | | |
| 6 | 5105 3407 000 | ワイヤー | WIRE | 1 | | | |
| 7 | 0562 0108 020 | ヒラアタマピン | PIN,CLEVIS | 1 | φ8×20 | | |
| 8 | 0350 0140 818 | PW | WASHER,PLAIN | 1 | 8×18×1.6 | | |
| 9 | 0523 0108 000 | スナップピン | PIN,SNAP | 1 | φ8用 | | |