3714 230　プロペラシャフト　PROPELLER SHAFT

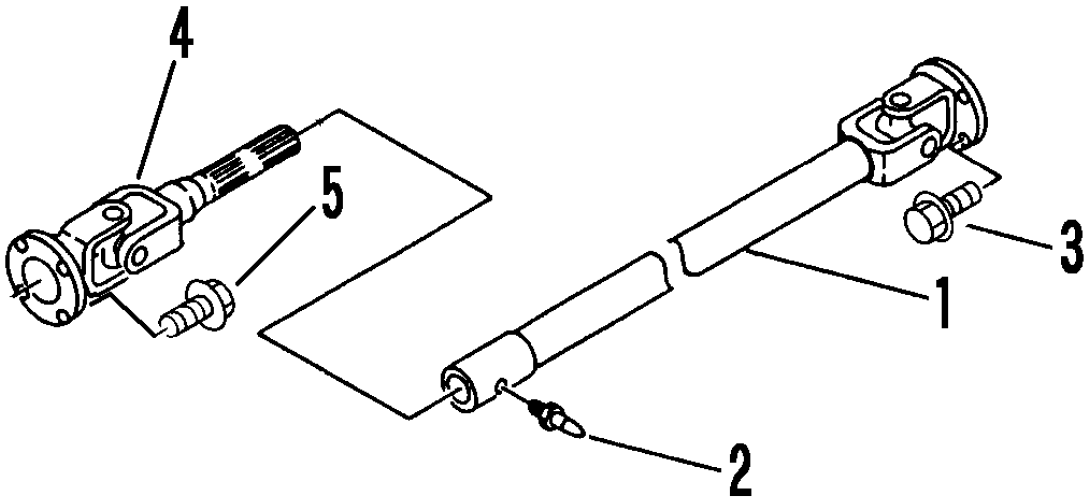

3714 230

見出 NO.	部品番号 PART NO.	部品名称	PART NAME	個数 Q'ty	型　寸 DESCRIPTION	適用号機 FROM ～ UP TO SERIAL NO.	備考 REMARKS
1	3709 2301 000	プロペラジクA	PROPELLER	1			
2	A650 0100 600	グリースニップル	NIPPLE,GREASE	1	M6		
3	K710 0108 020	Fボルト	BOLT	4	M8×20		
4	3714 2311 000	プロペラシャフト	PROPELLER SHAFT	1			
5	K710 0108 020	Fボルト	BOLT	4	M8×20		