3714 740　ワイパ WIPER

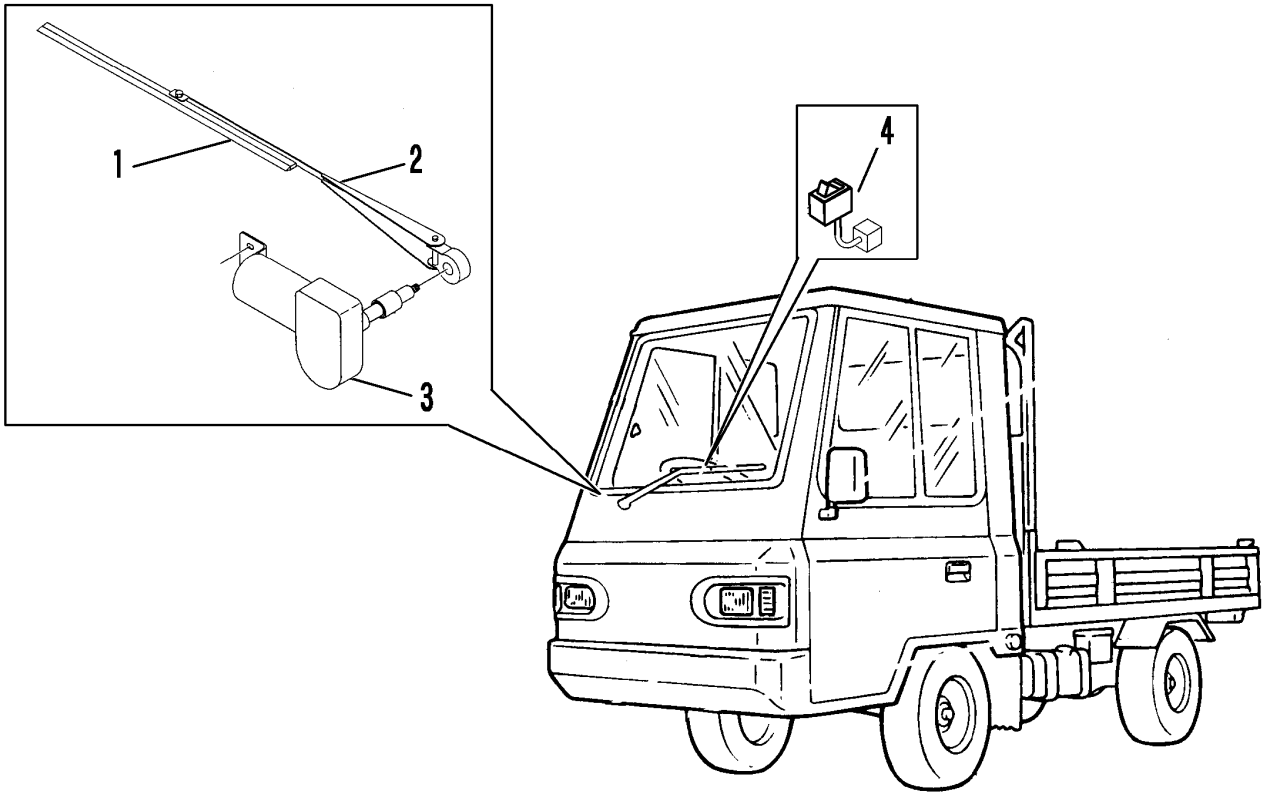

3714 740

見出 NO.	部品番号 PART NO.	部品名称	PART NAME	個数 Q'ty	型　寸 DESCRIPTION	適用号機 FROM ～ UP TO SERIAL NO.	備　考 REMARKS
1	3714 7401 000	ワイパブレード	WIPER BLADE	1			
2	3714 7402 000	ワイパアーム	WIPER ARM	1			
3	3714 7404 000	ワイパモータ	WIPER MOTOR	1			
4	3714 7411 000	ワイパスイッチ	SWITCH	1			