3714　430A　ゲートクミタテ　GATE　EQUIPMENT

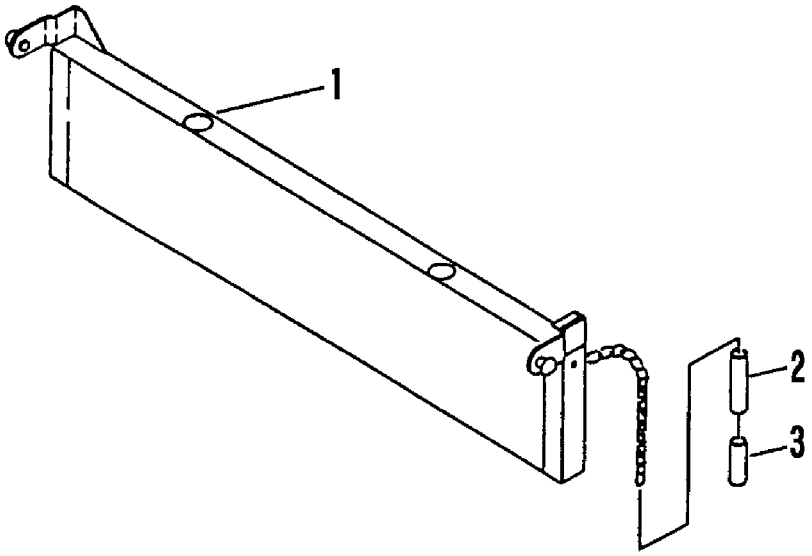

見出	部品番号	部品名称		個数	型　寸	適用号機	備考
NO.	PART NO.		PART NAME	Q'ty	DESCRIPTION	FROM ～ UP TO SERIAL NO.	REMARKS
1	3714 4301 000	ｹﾞｰﾄ	GATE	1			
2	3415 4136 000	ﾎｰｽ	HOSE	2	φ15×φ18×150		
3	3415 4137 000	ﾎｰｽ	HOSE	2	φ15×φ18×70		