3709　240A　レリーズレバークミタテ　RELEASE　LEVER　EQUIPMENT

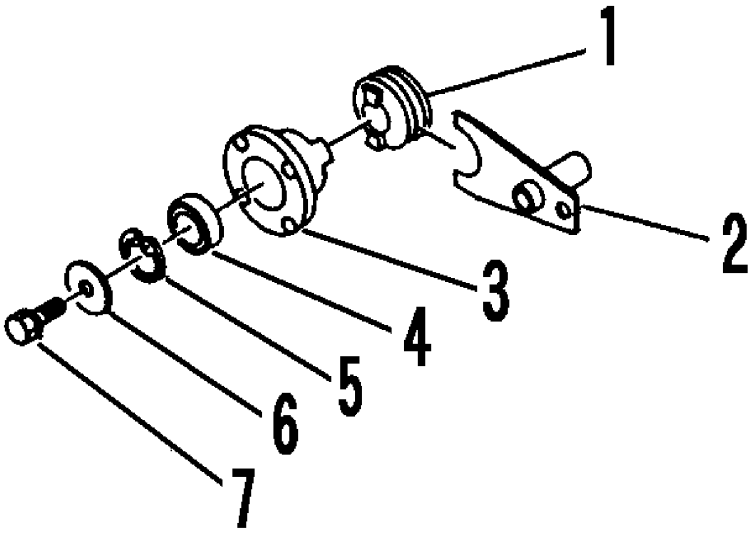

見出	部品番号	部品名称		個数	型　寸	適 用 号 機	備　考
NO.	PART NO.		PART NAME	Q'ty	DESCRIPTION	FROM ～ UP TO SERIAL NO.	REMARKS
1	3405 2208 000	ﾚﾘｰｽﾞﾌｫｰｸ	FORK	1			
2	3417 2511 000	ﾚﾘｰｽﾞﾚﾊﾞｰ	LEVER	1			
3	3405 2209 000	ﾌﾗｲﾎｲｰﾙ	WHEEL	1			
4	0750 0060 042	ﾍﾞｱﾘﾝｸﾞ	BEARING	2	6004ZZ		
5	0741 0004 200	Cﾘﾝｸﾞ	RING,SNAP	1	H42		
6	0350 0160 828	PW	WASHER,PLAIN	1	8×28×3.0		
7	K710 0608 020	Fﾎﾞﾙﾄ	BOLT	1	M8×20(7T)		