3718　110A　フレームクミタテ　FRAME　EQUIPMENT

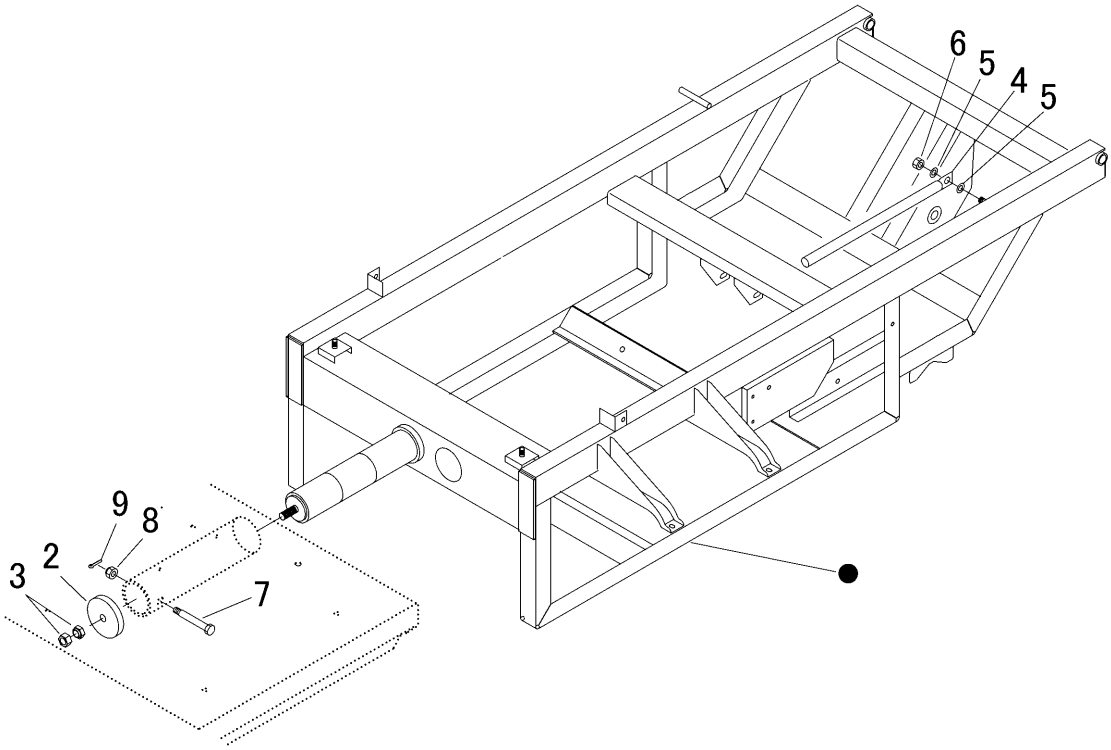

見出	部品番号	部品名称		個数	型　寸	適 用 号 機	備　考
NO.	PART NO.		PART NAME	Q'ty	DESCRIPTION	FROM ～ UP TO SERIAL NO.	REMARKS
2	3718 1196 000	ﾜｯｼｬ	WASHER	1			
3	3715 1162 000	ﾊｰﾄﾞﾛｯｸ	NUT	1	M16		
4	3410 1061 000	ﾗｯｶﾎﾞｳｼﾎﾞｳ	BAR	1			
5	0350 0151 222	PW	WASHER,PLAIN	2	12×22×2.3		
6	A351 0112 002	Uﾅｯﾄ	U-NUT	1	M12		
7	3718 1198 000	ﾎﾞﾙﾄ	BOLT	1			
8	A310 0101 220	ｷｬｯｽﾙﾅｯﾄ	NUT	1	M12		
9	0520 0132 025	ﾜﾘﾋﾟﾝ	PIN SPLIT	1	3.2×25		