3718　220A　タイヤクミタテ　TIRE　EQUIPMENT

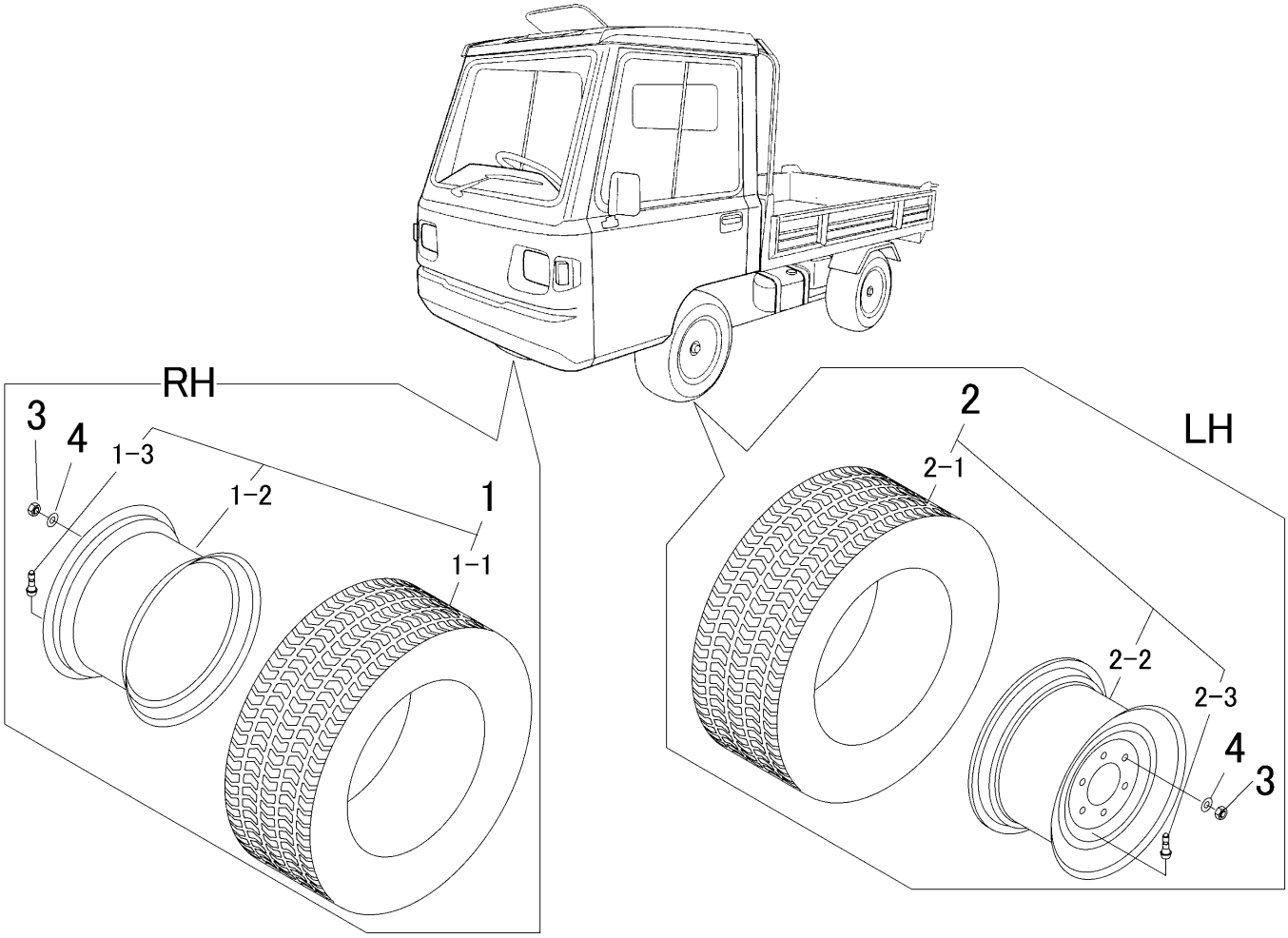

見出	部品番号	部品名称		個数	型　寸	適 用 号 機	備　考
NO.	PART NO.		PART NAME	Q'ty	DESCRIPTION	FROM ～ UP TO SERIAL NO.	REMARKS
1	3718 2201 000	ﾀｲﾔASSY-R	TIRE ASSY	2			
1-1	3714 2202 000	ﾀｲﾔ	TIRE	2	AGP22*8.50-12		
1-2	3718 2203 000	ﾎｲｰﾙ	WHEEL	2			
1-3	3714 2204 000	ﾊﾞﾙﾌﾞ	VALVE	2	TR413		
2	3718 2206 000	ﾀｲﾔASSY-L	TIRE ASSY	2			
2-1	3714 2202 000	ﾀｲﾔ	TIRE	2	AGP22*8.50-12		
2-2	3718 2203 000	ﾎｲｰﾙ	WHEEL	2			
2-3	3714 2204 000	ﾊﾞﾙﾌﾞ	VALVE	2	TR413		
3	A073 0112 001	ﾅｯﾄ	NUT	24	M12		
4	3718 2216 000	PW	WASHER	24			