3718　870A　アクスル　AXLE

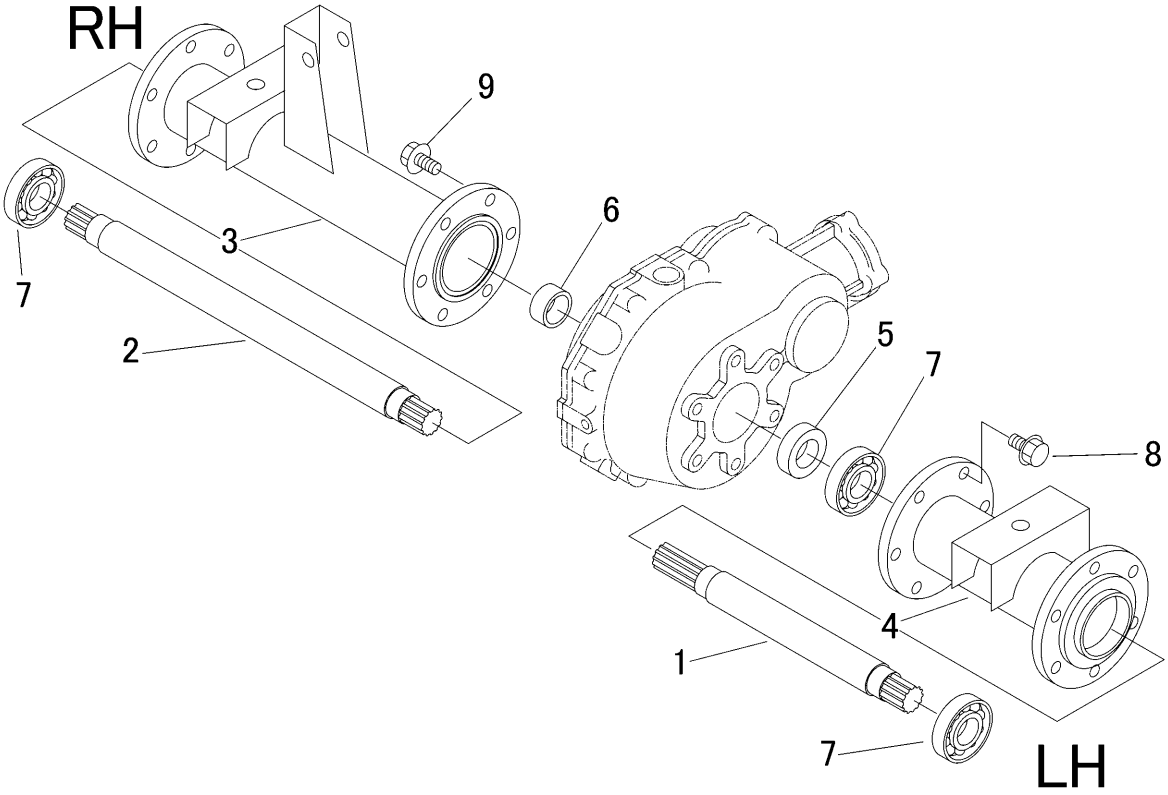

見出 NO.	部品番号 PART NO.	部品名称	PART NAME	個数 Q'ty	型　寸 DESCRIPTION	互換性 R/P	適用号機 FROM ～ UP TO SERIAL NO.	備　考 REMARKS
1	3718 8701 000	ｼｬﾌﾄ	SHAFT	1				
2	3718 8702 000	ｼｬﾌﾄ	SHAFT	1				
3	3718 8703 000	ﾊﾟｲﾌﾟ	PIPE	1				
4	3718 8708 000	ﾊﾟｲﾌﾟ	PIPE	1				
5	7201 2703 000	ﾃﾞｨｽﾀﾝｽﾋﾟｰｽD	PIPE	1				
6	7401 2315 000	ﾃﾞｨｽﾀﾝｽﾋﾟｰｽC	PIPE	1				
7	0750 0062 050	ﾍﾞｱﾘﾝｸﾞ	BEARING	3	6205			
8	K710 0110 025	Fﾎﾞﾙﾄ	BOLT	6	M10×25(7T)			
9	K710 0610 025	Fﾎﾞﾙﾄ	BOLT	6	M10×25(7T)			