5116　020A　ｴｱｸﾘｰﾅ AIR CLEANER

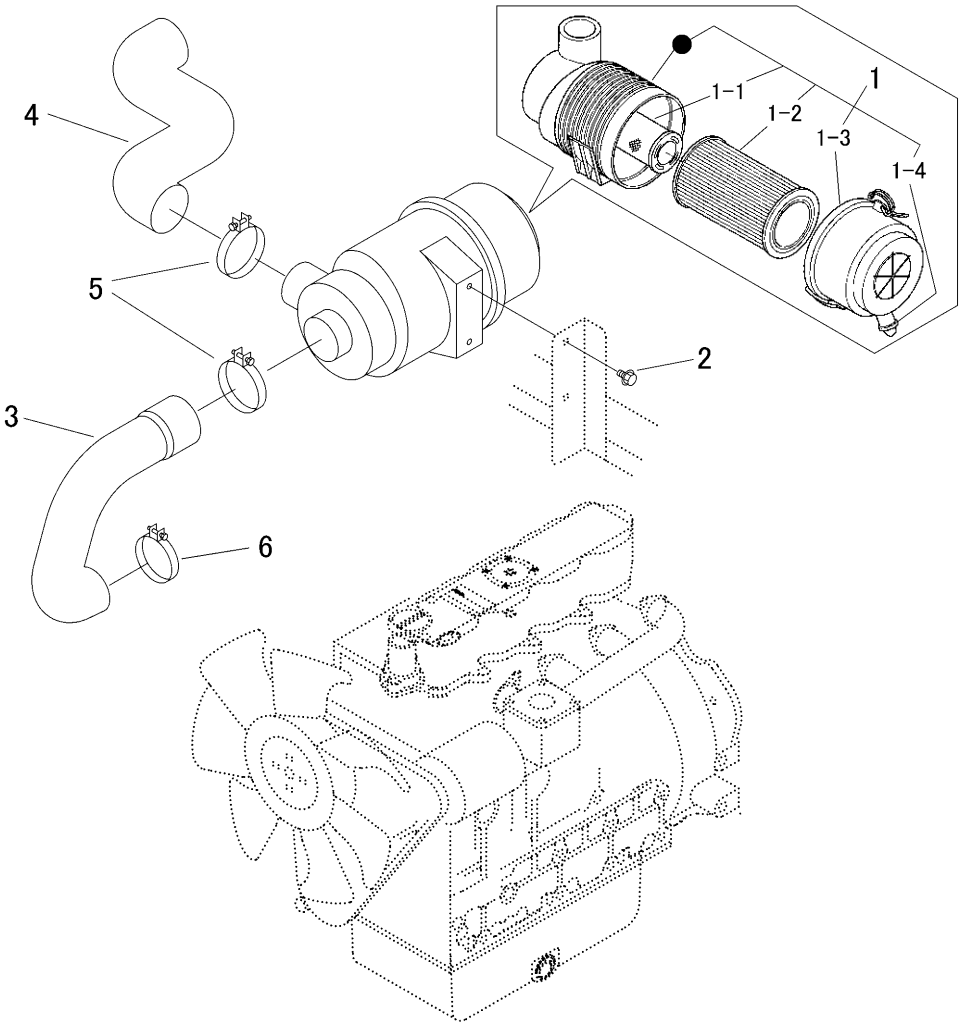

見出	部品番号	部品名称		個数	型　寸	適 用 号 機	備　考
NO.	PART NO.		PART NAME	Q'ty	DESCRIPTION	FROM ～ UP TO SERIAL NO.	REMARKS
1	5116 0201 000	ｴｱｸﾘｰﾅAssy	AIR CLEANER	1	1G296-1101-0		
1-1	ZKR240142280	ｴﾚﾒﾝﾄ (ｲﾝﾅ)		1	R2401-4228-0		
1-2	ZKR140142270	ｴﾚﾒﾝﾄ (ｱｳﾀ)		1	R1401-4227-0		
1-3		ｶｯﾌﾟ(ﾀﾞｽﾄ)		1	R1401-4226-0		
1-4		ﾊﾞﾙﾌﾞ(ﾊﾞｷｭｴｰﾀ)		1	R1401-4229-0		
2	K110 0108 016	Fﾎﾞﾙﾄ	BOLT	2	M8×16(4T)		
3	5116 0211 000	ﾎｰｽ	HOUSE	1			
4	5116 0212 000	ﾎｰｽ	HOSE	1			
5	5229 0317 000	ﾎｰｽｸﾗﾝﾌﾟ	CLAMP HOSE	2			
6	3661 0327 000	ﾊﾟｲﾌﾟﾊﾞﾝﾄﾞ	BAND	1			