５１１６　１２０Ａ　００２　フレーム（ステップ）　ＦＲＡＭＥ（ＳＴＥＰ）

No.94500374　－　(国内) No.9452051　－　（海外）

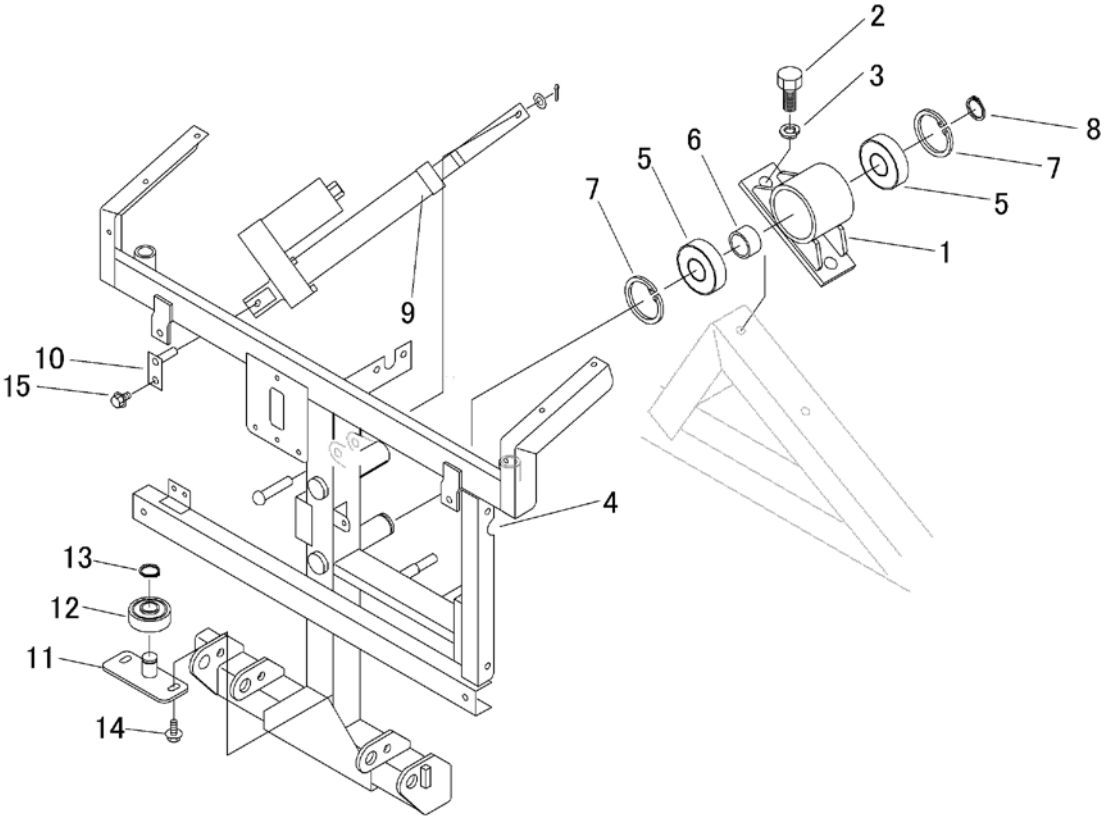

見出 NO.	部品番号 PART NO.	部品名称	PART NAME	個数 Q'ty	型　寸 DESCRIPTION	互換性 R/P	適用号機 FROM ～ UP TO SERIAL NO.	備　考 REMARKS
1	5116 1201 000	ﾌﾞﾗｹｯﾄ	BRACKET	1				
2	A024 0116 040	ﾎﾞﾙﾄ	BOLT	2	M16*40			
3	A360 0101 602	SW	WASHER	2	16			
4	5116 1205 004	ﾌﾚｰﾑ	FRAME	1				
5	0750 0563 064	ﾍﾞｱﾘﾝｸﾞ	BEARING	2				
6	5116 1261 000	ﾊﾟｲﾌﾟ	PIPE	1				
7	0741 0007 200	Cﾘﾝｸﾞ	RING	2	H72			
8	0740 0003 000	Cﾘﾝｸﾞ	RING	1	S30			
9	5116 1292 000	ｼﾘﾝﾀﾞ	CYLINDER	1				取付ﾋﾟﾝ付属
10	5116 1258 000	ﾋﾟﾝ	PIN	1				
11	5116 1281 000	ﾌﾞﾗｹｯﾄ	BRACKET	1				
12	5116 1283 000	ﾍﾞｱﾘﾝｸﾞ	BEARING	1				
13	0740 0002 000	Cﾘﾝｸﾞ	RING	1	S20			
14	K710 0108 020	Fﾎﾞﾙﾄ	BOLT	2	M8*20(7T)			
15	K710 0108 016	Fﾎﾞﾙﾄ	BOLT	1	M8*16(7T)			