5306　100A　フレームクミタテ　FRAME　EQUIPMENT

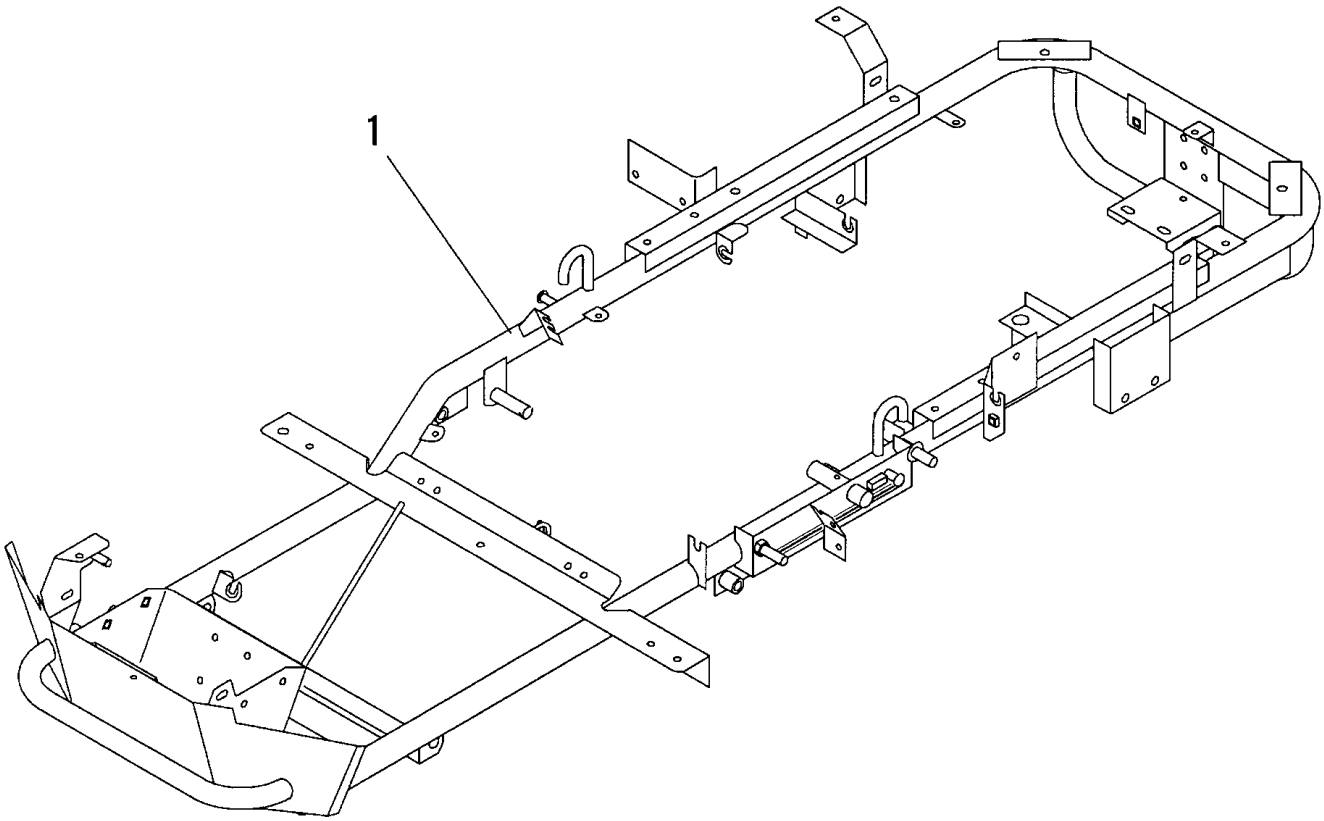

見出	部品番号	部品名称		個数	型　寸	適用号機	備　考
NO.	PART NO.		PART NAME	Q'ty	DESCRIPTION	FROM ～ UP TO SERIAL NO	REMARKS
1	5306 1001 002	フレーム	FRAME	1		NO.9070556～	部品供給不可
1	5306 1001 001	フレーム	FRAME	1		NO.9070006～555	部品供給不可
1	5306 1001 000	フレーム	FRAME	1		～NO.9070005	部品供給不可