５３０８　０２０Ｂ　デンソウクミタテ　ＥＬＥＣＴＲＩＣ ＥＱＵＩＰＭＥＮＴ　NO.9080101～

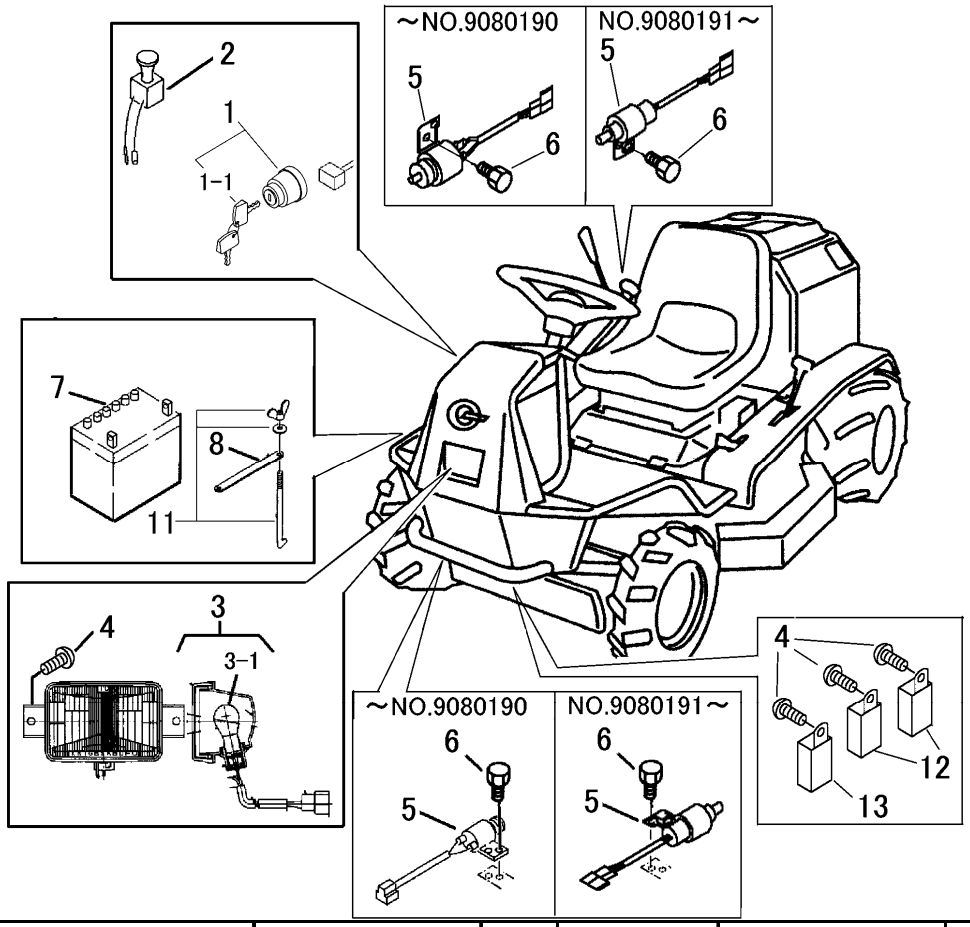

見出	部品番号	部品名称		個数	型　寸	適 用 号 機	備　考
NO.	PART NO.		PART NAME	Q'ty	DESCRIPTION	FROM ～ UP TO SERIAL NO	REMARKS
1	3713 0211 000	ﾒｰﾝｽｲｯﾁAssy	SWITCH ASSY	1			
1-1	3713 0214 000	ﾎﾞｳｽｲｷｰ	KEY	1			
2	3407 0215 000	ﾗｲﾄｽｲｯﾁ	SWITCH	1			
3	5306 0211 000	ﾗﾝﾌﾟ	LAMP	1			
3-1	0980 8121 804	ﾊﾞﾙﾌﾞ	BULB	1	12V-18.4W		
4	H242 0106 016	ﾅﾍﾞｾﾑｽB	SCREW	5	M6×16		
5	3672 0573 000	ｽｲｯﾁ	SWITCH	2		NO.9080191～	
5	5108 4565 000	ｱﾝｾﾞﾝｽｲｯﾁ	SWITCH	2		～NO.9080190	
6	F204 0105 012	ｾﾑｽA	BOLT	4	M5×12		
7	3407 0501 000	ﾊﾞｯﾃﾘ	BATTERY	1			
8	3407 0506 000	ｽﾃｯﾌﾟｲﾀﾎｷｮｳ	PLATE	1			
11	3705 9903 000	ﾊﾞｯﾃﾘｰﾄﾘﾂｹﾎﾞﾙﾄｾｯﾄ	BOLT set	2	φ6×170		
12	3714 0491 000	ﾘﾚｰ	RELAY	2			黒
13	3714 8075 000	ﾘﾚｰ	RELAY	1			青