５３０４　６１０Ａ　ターフタイヤ　（オプション）　ＴＩＲＥ　（ＯＰＴＩＯＮ）

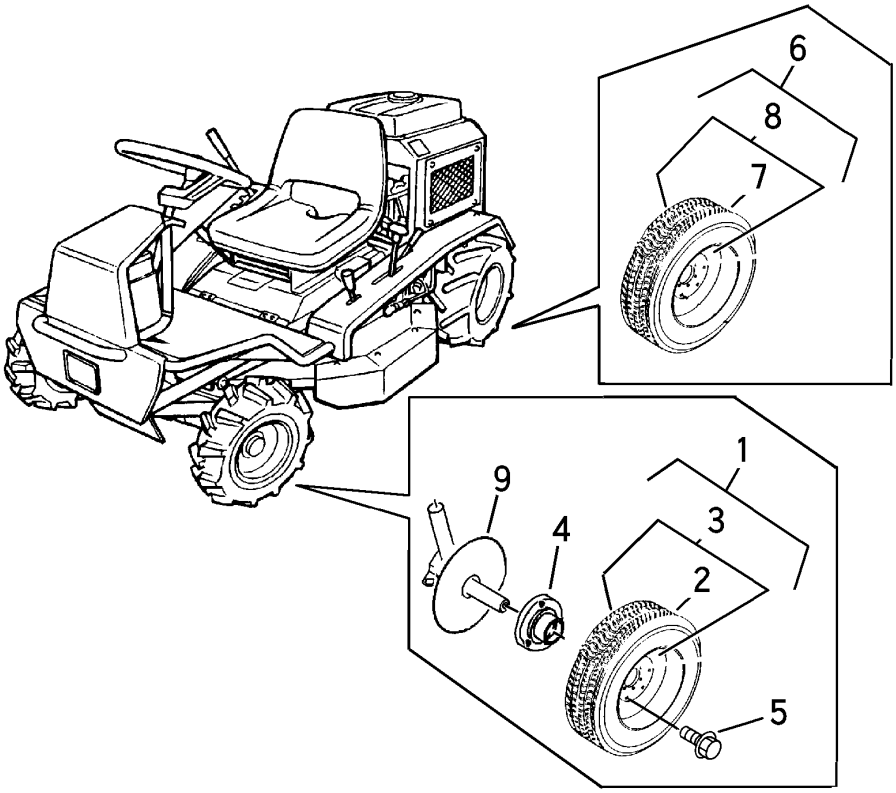

見出	部品番号	部品名称		個数	型　寸	適 用 号 機	備　考
NO.	PART NO.		PART NAME	Q'ty	DESCRIPTION	FROM ～ UP TO SERIAL NO.	REMARKS
1	5304 6101 000	ﾀｰﾌﾀｲﾔASSY	TIRE ASSY	2	14×5.00-6		
2	5304 6102 000	ﾀｰﾌﾀｲﾔ	TIRE	2	14×5.00-6 2PR		
3	5304 6104 000	ﾎｲｰﾙｾｯﾄ	WHEEL SET	2			
4	5305 6003 000	ﾎｲﾙﾎﾞｽ	BOSS	2			
5	K710 0108 020	Fﾎﾞﾙﾄ	BOLT	6	M8×20		
6	5304 6111 000	ﾀｰﾌﾀｲﾔASSY	TIRE ASSY	2	16×6.50-8		
7	5304 6112 000	ﾀｰﾌﾀｲﾔ	TIRE	2	16×6.50-8 2PR		
8	5304 6114 000	ﾎｲｰﾙｾｯﾄ	WHEEL SET	2			
9	5305 6008 000	ｽﾃｱﾘﾝｸﾞﾅｯｸﾙR	KNUCKLE R	1			
9	5305 6011 000	ｽﾃｱﾘﾝｸﾞﾅｯｸﾙL	KNUCKLE L	1			

注記）標準のステアリングナックルよりゴムカバーを外せば使用可能となり、NO.9 のステアリングナックルは、不要。
ベアリング・ブッシュ類は、標準品を使用。