5310 316A HSTニュートラルASSY HST NEUTRAL ASSY

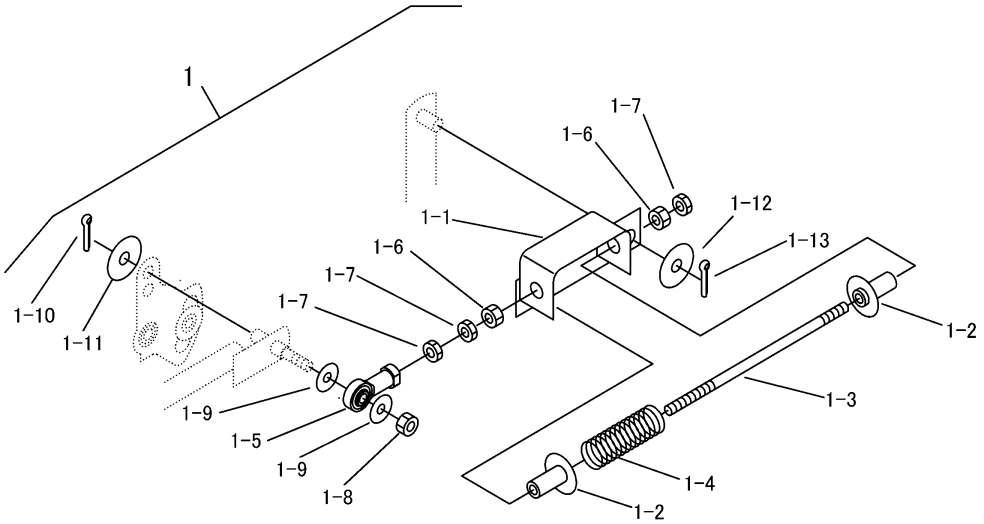

見出 NO.	部品番号 PART NO.	部品名称	PART NAME	個数 Q'ty	型　寸 DESCRIPTION	適用号機 FROM ～ UP TO SERIAL NO.	備　考 REMARKS
1	5310 316A 000	HSTﾆｭｰﾄﾗﾙASSY	NEUTRAL ASSY	1			
1-1	5310 3107 000	ﾌﾞﾗｹｯﾄ	BRACKET	1			
1-2	5310 3108 000	ｶﾞｲﾄﾞ	GUIDE	2			
1-3	5310 3109 000	ﾎﾞﾙﾄ	BOLT	1			
1-4	5310 3109 500	ｽﾌﾟﾘﾝｸﾞ	SPRING	1			
1-5	3661 6043 000	ﾛｯﾄﾞｴﾝﾄﾞ	JOINT	1			
1-6	A300 0106 001	ﾅｯﾄ	NUT	2	M6		
1-7	A300 0106 003	ﾅｯﾄ	NUT	3	M6		
1-8	F300 0106 000	Fﾅｯﾄ	NUT	1	M6		
1-9	0350 0140 618	PW	WASHER	2	6×18×1.6		
1-10	0520 0125 016	ﾜﾘﾋﾟﾝ	PIN SPLIT	1	2.5×16		
1-11	0350 0160 828	PW	WASHER	1	8×28×3.0		
1-12	0350 0141 022	PW	WASHER	1	10×22×1.6		
1-13	0520 0125 020	ﾜﾘﾋﾟﾝ	PIN SPLIT	1	2.5×20		