５３１３　４２０Ａ　カリハクミタテ　ＣＵＴＴＥＲ　ＥＱＵＩＰＭＥＮＴ

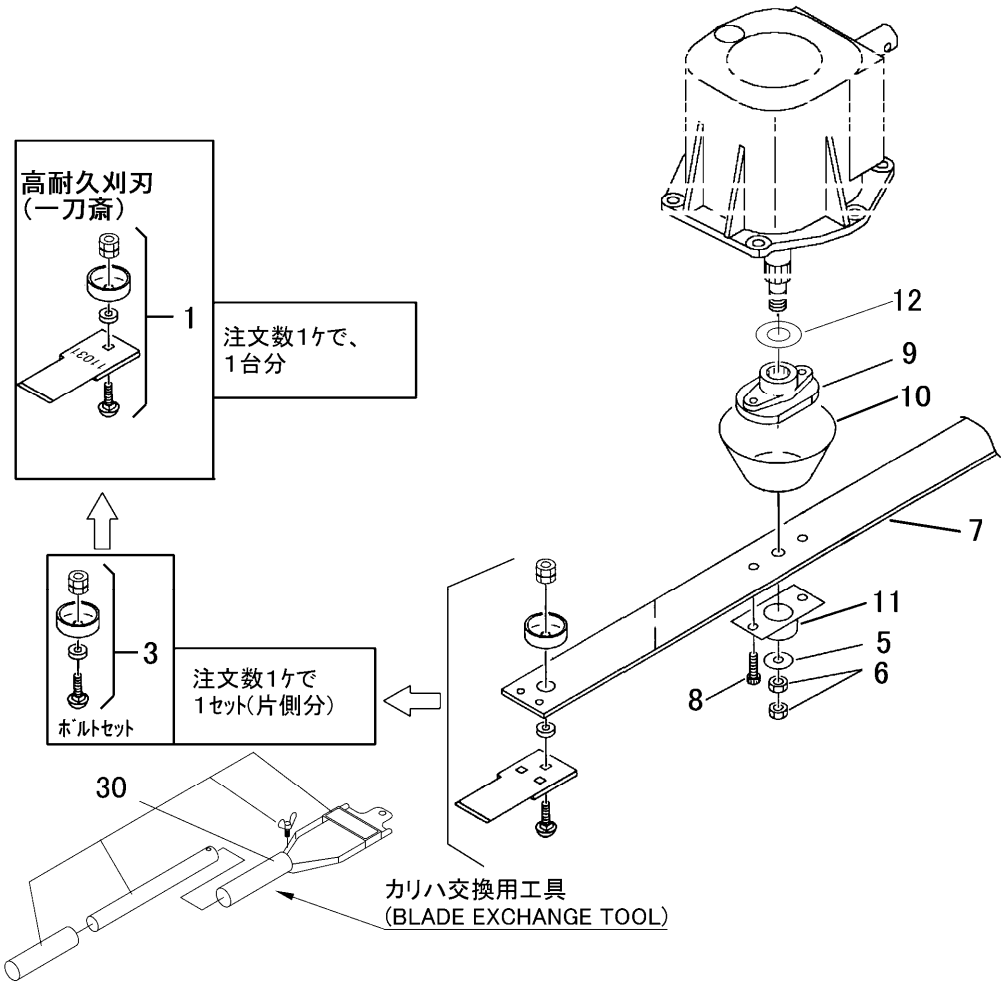


※ホームページにて、カリハシリーズの紹介を致しております。

| 見出 NO. | 部品番号 PART NO. | 部品名称 | PART NAME | 個数 Q'ty | 型　寸 DESCRIPTION | 適 用 号 機 FROM ～ UP TO SERIAL NO. | 備　考 REMARKS |
|---|---|---|---|---|---|---|---|
| 1 | Z313 4202 010 | ｶﾘﾊｾｯﾄ | CUTTER | 1 | | | |
| | ↑（1台分の品番です。） | | | | | | |
| 3 | 5313 9901 000 | ﾎﾞﾙﾄｾｯﾄ | BOLT SET | 2 | | | |
| | | | | | | | |
| 5 | 0350 0161 630 | PW | WASHER | 1 | 16×30×3.0 | | |
| 6 | A304 0116 003 | ﾅｯﾄ | NUT | 2 | M16 P=1.5 | | |
| 7 | 5313 4201 000 | ｽﾃｰ | STAY | 1 | | | |
| 8 | A545 0612 030 | ｷｬｯﾌﾟｽｸﾘｭｰ | BOLT | 2 | M12×30 P=1.25 | | |
| 9 | 5309 4208 000 | ﾎﾞｽ | BOSS | 1 | | | |
| 10 | 5304 4206 000 | ｶﾊﾞｰ | COVER | 1 | | | |
| 11 | 5304 4221 000 | ｶﾞｰﾄﾞ | GUARD | 1 | | | |
| 12 | 3619 4024 000 | ｼﾑ | SHIM | 1 | | | |
| 30 | 5313 9004 000 | ｺｳｸﾞ | TOOL | 1 | | Toshiharu | ｵﾌﾟｼｮﾝ |

注記）カリハセットのナット　規定ﾄﾙｸ　M12＝44～54N･m