FIG. 401 ミッションケース

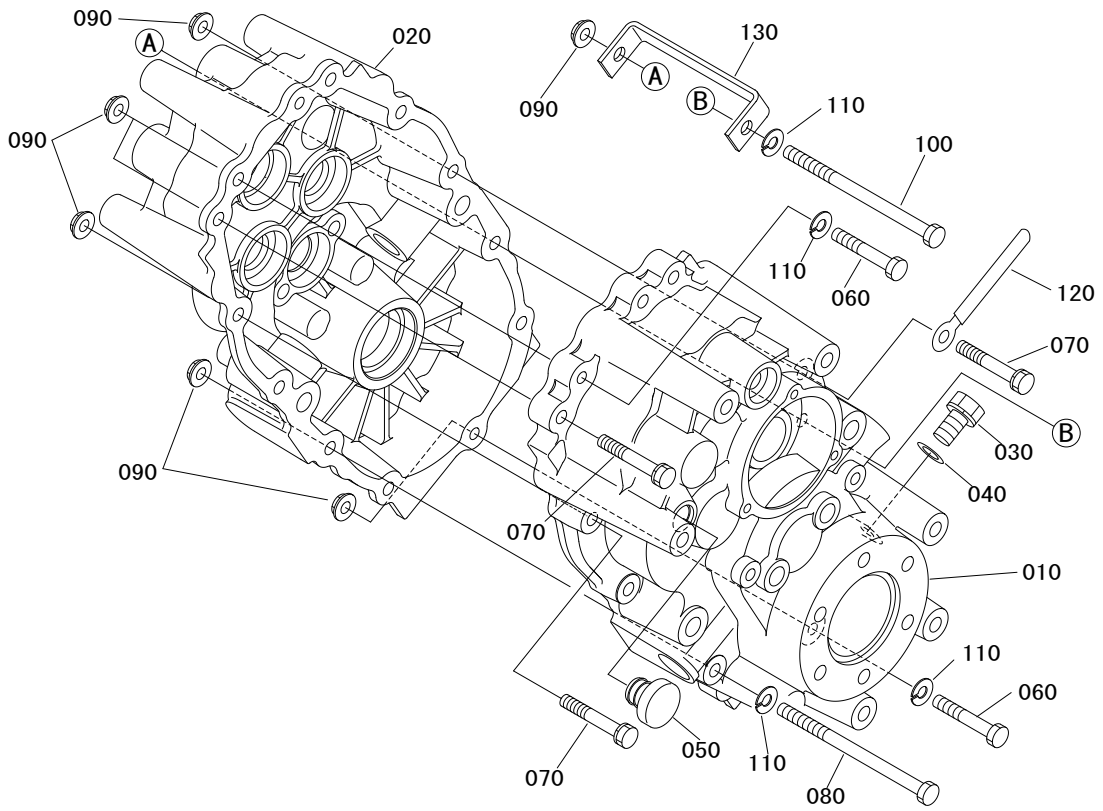

見出番号 Key No	部品番号 Parts No	部品名称 Parts Name	台当個数 Q'ty ALL				互換性 R/P	適用号機 Application	型寸 Description	備考 Remarks
010	ZTCM80 1001 000	ミツシヨンケース L	1							
020	ZTCM80 1005 001	ミツシヨンケース R	1							
030	ZTF050 0110 012	ボルト	1						M10×12	
040	ZT0833 1001 000	シールワツシヤ	1						M10	
050	ZT1495 1005 000	プラグ	1							
060	ZTA514 0108 050	ボルト	2						M8×50	
070	ZTF154 0108 050	ボルト	9						M8×50	
080	ZTA054 0108 120	ボルト	1						M8×120	
090	F301 0108 001	ナツト	13						M8	
100	ZTA054 0108 125	ボルト	1						M8×125	
110	A360 0100 802	S ワツシヤ	4						M8	
120	ZT0050 2110 083	クランプ	1						L=95	
130	ZTCM80 1008 000	プレート(ストツパ)	1							