7106　210A　ダイ2ジククミタテ　SECOND　SHAFT　EQUIPMENT

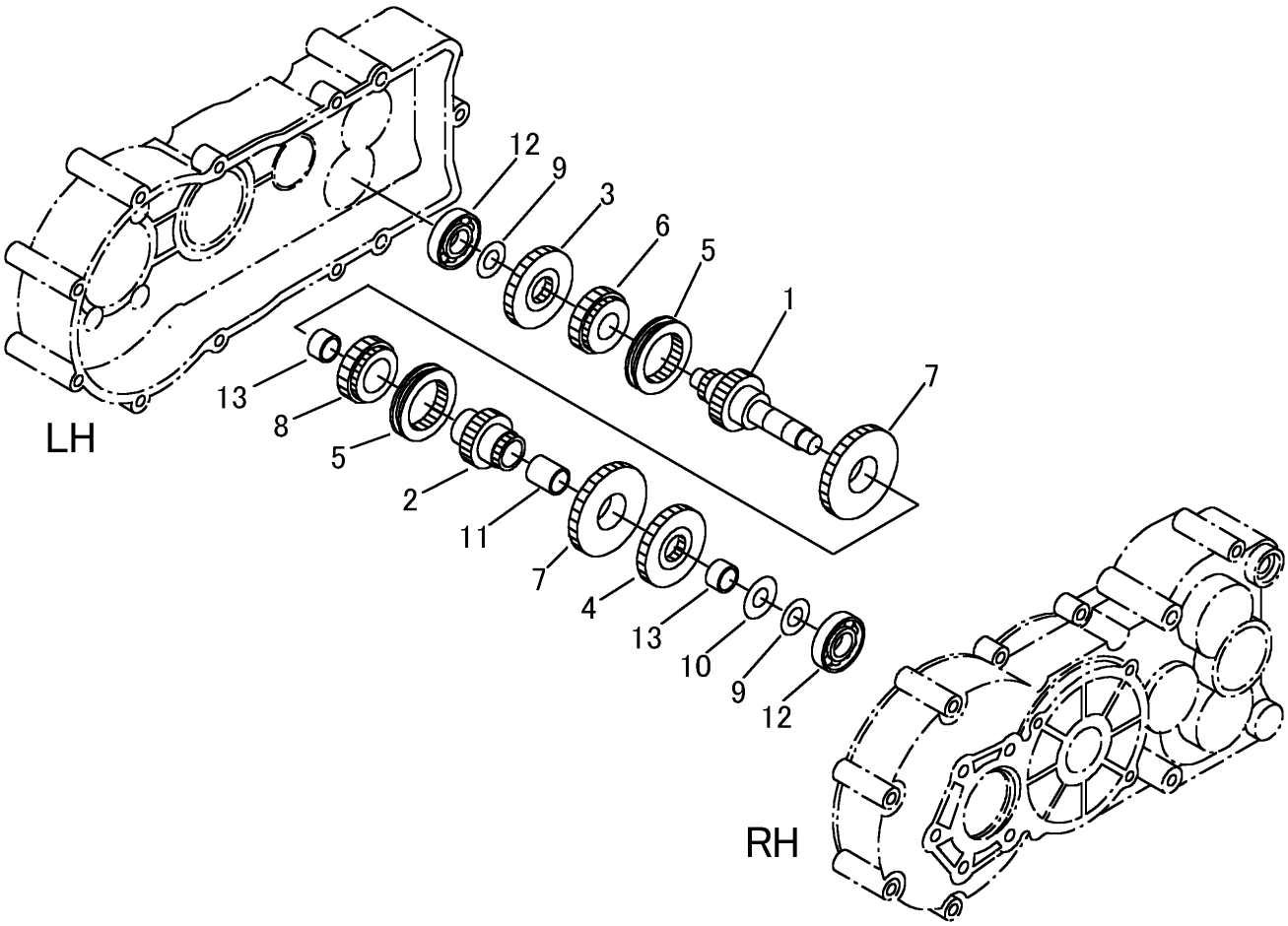

見出 NO.	部品番号 PART NO.	部品名称	PART NAME	個数 Q'ty	型　寸 DESCRIPTION	適用号機 FROM ～ UP TO SERIAL NO.	備　考 REMARKS
1	7106 2101 000	ｼｬﾌﾄASSY	SHAFT ASSY	1			
2	7106 2104 000	ｼｬﾌﾄASSY	SHAFT ASSY	1			
3	7106 2106 000	ｷﾞﾔ24	GEAR 24	1			
4	7106 2107 000	ｷﾞﾔ24	GEAR 24	1			
5	7106 2108 001	ｸﾗｯﾁ	CLUTCH	2			
6	7106 2109 000	ｷﾞﾔ18	GEAR 18	1			
7	7106 2113 000	ｷﾞﾔ28	GEAR 28	2			
8	7106 2119 000	ｷﾞﾔ18	GEAR 18	1			
9	7106 2117 000	ｼﾑ	SIM	2			
10	7106 2118 000	ｼﾑ	SIM	1			
11	7106 2121 000	ﾊﾟｲﾌﾟ	PIPE	1			
12	0750 0063 020	ﾍﾞｱﾘﾝｸﾞ	BEARING	2	6302		
13	0780 2182 213	ﾆｰﾄﾞﾙﾍﾞｱﾘﾝｸﾞ	BEARING	2	18×22×13		