FIG 7　ホイルブレーキ WHEEL BRAKE

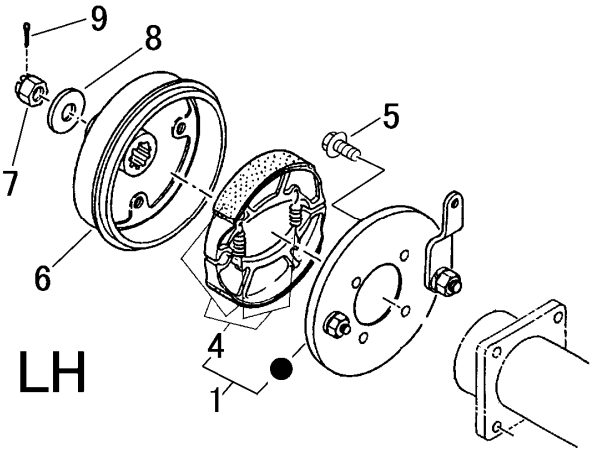

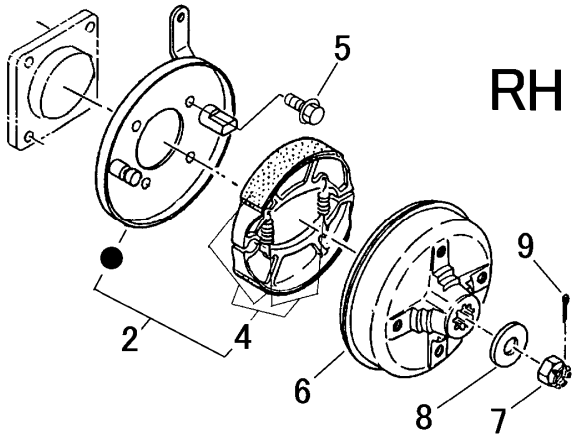

見出	部品番号	部品名称		個数	型　寸	適 用 号 機	備　考
NO.	PART NO.		PART NAME	Q'ty	DESCRIPTION	FROM ～ UP TO SERIAL NO	REMARKS
1	7205 4101 000	ﾌﾞﾚｰｷﾌﾟﾚｰﾄL	PLATE	1			NO.3･NO.4を含む
2	7205 4102 000	ﾌﾞﾚｰｷﾌﾟﾚｰﾄR	PLATE	1			NO.3･NO.4を含む
4	7201 9901 000	ｼｭｰｾｯﾄ	SHOE SET	2			
5	K710 0108 016	Fﾎﾞﾙﾄ	BOLT	8	M8×16		
6	7201 4108 011	ﾌﾞﾚｰｷﾄﾞﾗﾑ	DRUM	2			
7	A311 0101 600	ｷｬｯｽﾙﾅｯﾄ	NUT	2			
8	0350 0171 640	PW	WASHER,PLAIN	2	16×40×4.5		
9	0520 0140 032	ﾜﾘﾋﾟﾝ	PIN split	2	4.0×32		