7205 275A　　アクスル　AXLE

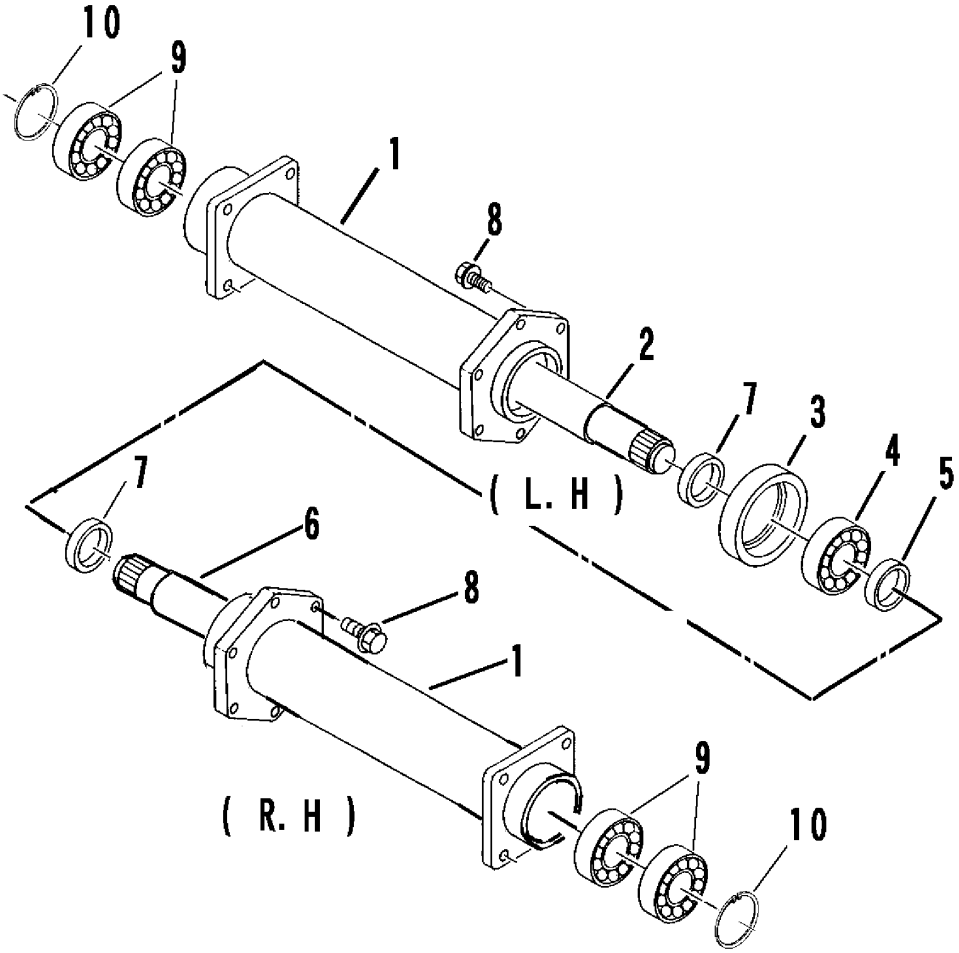

見出 NO.	部品番号 PART NO.	部品名称	PART NAME	個数 Q'ty	型　寸 DESCRIPTION	適用号機 FROM ～ UP TO SERIAL NO.	備考 REMARKS
1	7205 2751 000	アクスルパイプ	PIPE	2			
2	7205 2753 000	シャフトL	SHAFT	1			
3	7205 2608 000	メタル	HOLDER	1			
4	0750 0060 060	ベアリング	BEARING	1	6006		
5	7205 2609 000	カラー	COLLAR	1			
6	7205 2756 000	シャフトR	SHAFT	1			
7	0840 1030 458	オイルシール	SEAL	2	UE30458		
8	K814 0108 025	Fボルト	BOLT	12	M8×25		
9	0750 0560 064	ベアリング	BEARING	4	6006DDU		
10	0741 0005 500	Cリング	RING	2	H55		