7205 500A　P. T. Oクミタテ　POWER TAKE OFF　EQUIPMENT

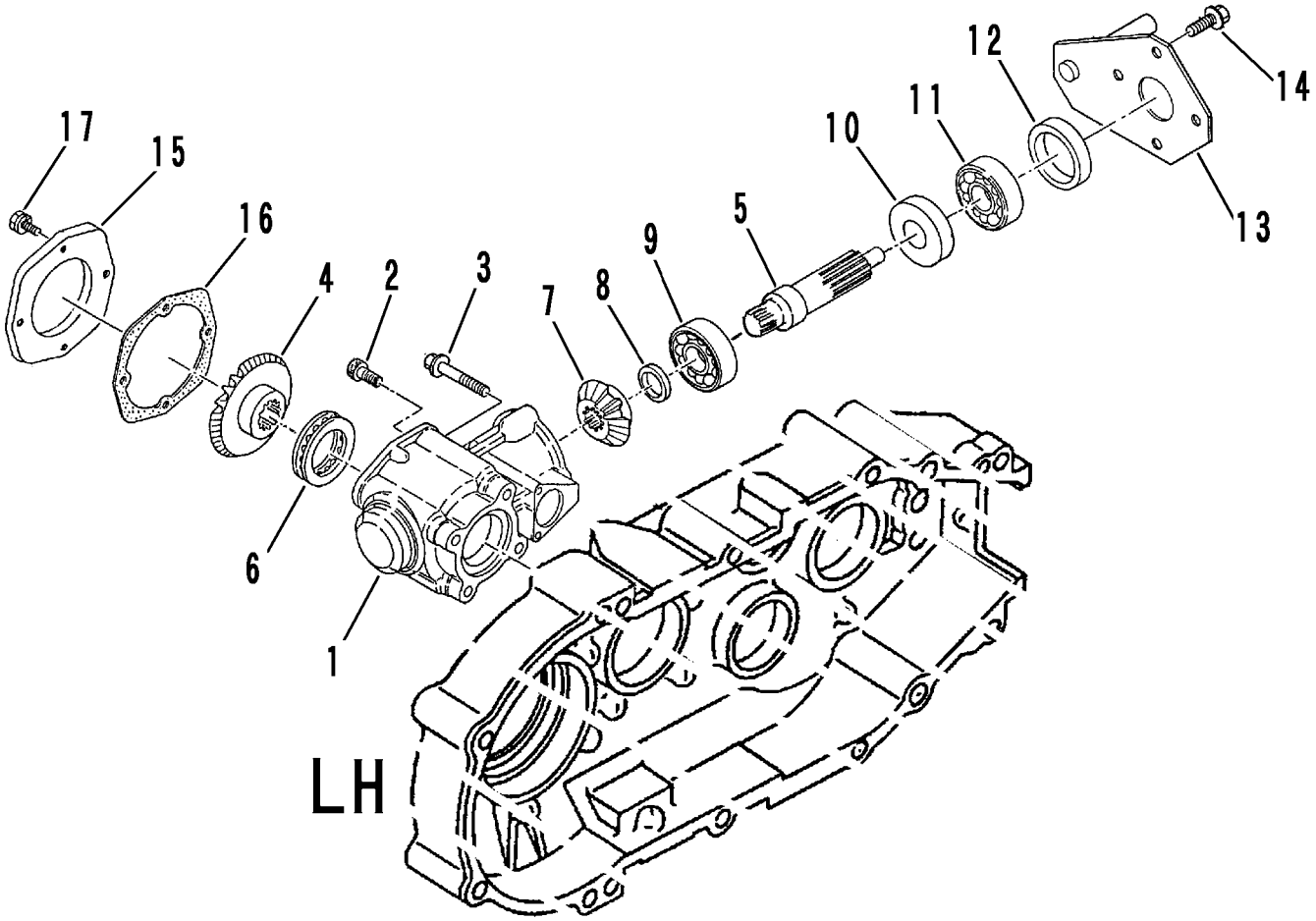

見出 NO.	部品番号 PART NO.	部品名称	PART NAME	個数 Q'ty	型　寸 DESCRIPTION	適用号機 FROM ～ UP TO SERIAL NO.	備　考 REMARKS
1	7201 5002 002	P･T･Oｹｰｽ	CASE	1			
2	A544 0608 030	ｷｬｯﾌﾟｽｸﾘｭｰ	BOLT	4	M8×30 2410		
3	K814 0108 085	Fﾎﾞﾙﾄ	BOLT	2	M8×85		
4	7201 5004 010	ﾍﾞﾍﾞﾙｷﾞﾔ24T	GEAR	1	CT10		
5	7205 5003 000	P･T･Oｼｬﾌﾄ	SHAFT	1			
6	0760 0051 107	ｽﾗｽﾄﾍﾞｱﾘﾝｸﾞ	BEARING	1	51107		
7	7201 5007 010	ﾍﾞﾍﾞﾙｷﾞﾔ14T	GEAR	1			
8	7201 5008 000	ｼﾑE	SHIM	1			
9	0750 0063 040	ﾍﾞｱﾘﾝｸﾞ	BEARING	1	6304		
10	0840 2030 528	ｵｲﾙｼｰﾙ	SEAL	1	AD30528		
11	0750 0562 054	ﾍﾞｱﾘﾝｸﾞ	BEARING	1	6205DDU		
12	7304 2308 000	ﾃﾞｨｽﾀﾝｽﾋﾟｰｽF	COLLAR	1			
13	7205 5005 000	ﾌﾞﾗｹｯﾄ	BRACKET	1			
14	K710 0108 016	Fﾎﾞﾙﾄ	BOLT	4	M8×16		
15	7201 2016 000	P･T･Oｹｰｽﾌﾀ	PLATE	1			
16	7201 2017 000	ﾊﾟｯｷﾝK	GASKET	1			
17	K700 0606 020	Fﾎﾞﾙﾄ	BOLT	4	M6×20 2410		